Министерство образования саратовской области
Государственное автономное профессиональное образовательное учреждение Саратовской области
«Базарнокарабулакский техникум агробизнеса»

Утверждаю
Директор ГАПОУ СО «БТА»
_____ Н.А.Крупнова
28 августа 2020 г.

КОМПЛЕКТ
контрольно-оценочных средств для оценки результатов освоения учебной дисциплины «Здания и Сооружения»

Программа подготовки специалистов среднего звена
21.02.04 Землеустройство

Базарный Карабулак 2020г

Организация-разработчик: Государственное автономное образовательное учреждение Саратовской области «Базарнокарабулакский техникум агробизнеса»

Рассмотрено на заседании цикловой комиссии специальных дисциплин
Протокол №1 от 28.08.2020года
Председатель цикловой комиссии _____Дюкарева О.Д.

Утверждено методическим советом техникума
Протокол №1 от 28.08.2020года
Председатель _____Мякишева Ж.А.

1. Паспорт комплекта контрольно-оценочных средств

Область применения

Комплект контрольно-оценочных средств предназначен для проверки результатов освоения умений и усвоения знаний по учебной дисциплине ОП 05. «Здания и сооружения» основной профессиональной образовательной программы по ППССЗ 21.02.04 «Землеустройство».

2. Комплект контрольно-оценочных средств позволяет оценивать:

Освоение элементов профессиональных компетенций (ПК), соответствующих виду профессиональной деятельности и элементов общих компетенций (ОК):

Профессиональные и общие компетенции	Показатели оценки результата
ПК 1.2.Разрабатывать архитектурно-строительные чертежи с использованием информационных технологий	Грамотное чтение ситуации на планах и картах. Демонстрация умения решать прямую и обратную геодезическую задачи.
ПК.2.1. Организовывать и выполнять подготовительные работы на строительной площадке	Демонстрация умения выносить на строительную площадку элементы стройгенплана. Определение назначения геодезических сетей. демонстрация знаний системы плоских координат при определении положения линии на местности. Правильность и точность расчета при решении задач на масштабы и демонстрация умения применять их в построении строительных чертежей.
ПК.2.2. Организовывать и выполнять строительно-монтажные, ремонтные работы и работы по реконструкции строительных объектов	Грамотное выполнение камеральных работ по окончании теодолитной съемки. Грамотное выполнение камеральных работ по окончании геометрического нивелирования.
ПК 2.4. Осуществлять мероприятия по контролю качества выполняемых работ	Демонстрация умения выполнять контроль геодезических измерений при монтаже конструкций зданий с учетом строительных нормативов и правил.
ПК 3.4. Обеспечивать соблюдения требований охраны труда, безопасности жизнедеятельности и защиты окружающей среды при	Выполнение правил по охране труда и технике безопасности при выполнении работ разработка мероприятий по предотвращению производственного травматизма. Обеспечение соблюдения рабочими требований

выполнении строительно-монтажных работ, ремонтных и работ по реконструкции строительных объектов	по охране труда и техники безопасности на рабочих местах.
ПК 4.2. Организовывать работу по технической эксплуатации зданий и сооружений в соответствии с нормативно-технической документацией	Работа с геодезическими приборами и механическим инструментом. Демонстрация навыков пользоваться приборами и инструментами, используемыми при измерении отрезков, углов и отметок точек.
ОК 1. Понимать сущность и социальную значимость своей будущей профессии, проявлять к ней устойчивый интерес	Проявление интереса к профессии в процессе учебной деятельности и на практике. Участие в мероприятиях, проводимых в рамках специальности.
ОК 2. Организовывать собственную деятельность, выбирать типовые методы и способы выполнения профессиональных задач, оценивать их эффективность и качество	Рациональное планирование и организация собственной деятельности. Оптимальный выбор методов и способов решения профессиональных задач в области разработки технологических процессов и проектирования изделий. Объективная оценка своей деятельности по решению профессиональных задач.
ОК 3. Решать проблемы, оценивать риски и принимать решения в нестандартных ситуациях	Объективная оценка ситуации в соответствии с поставленной задачей. Самостоятельное принятие оптимальных решений в стандартных и нестандартных ситуациях. Своевременный контроль и корректировка деятельности в соответствии с нормативной технической документацией.
ОК 4. Осуществлять поиск и использование информации, необходимой для эффективного выполнения профессиональных задач, профессионального и личностного развития	Отбор профессионально-значимой информации для эффективного выполнения профессиональных задач разработки технологических процессов и проектирования изделий. Получение дополнительной информации для расширения кругозора в профессиональной деятельности и личностного развития.
ОК 5. Использовать информационно-коммуникационные технологии в профессиональной деятельности	Рациональное использование информационно-коммуникационных технологий для научной организации своего труда в сфере профессиональной деятельности.
ОК 6. Работать в коллективе и команде, эффективно	Владение профессиональной лексикой, этическими нормами поведения, приемами

общаться с коллегами, руководством, потребителями	саморегуляции поведения в процессе межличностного общения. Корректное взаимодействие с обучающимися в группе, преподавателями и мастерами в ходе освоения учебной дисциплины.
ОК 7. Ставить цели, мотивировать деятельность подчиненных, организовывать и контролировать их работу с принятием на себя ответственности за результат выполнения заданий	Проявление ответственности за работу членов команды, результаты выполнения заданий. Своевременность контроля и коррекции (при необходимости) процесса и результатов выполнения задания.
ОК 8. Самостоятельно определять задачи профессионального и личностного развития, заниматься самообразованием, осознанно планировать повышение квалификации	Стремление к повышению уровня физической подготовки, здоровому образу жизни. Активная гражданская позиция будущего военнослужащего. Занятие в спортивных секциях. Демонстрация профессиональных знаний и умений, необходимых для исполнения воинской обязанности.
ОК 9. Быть готовым к смене технологий в профессиональной деятельности	Отслеживание и анализ инноваций в области производства сварных конструкций, возможность использования новых разработок имеющих экономический эффект.
ОК 10. Исполнять воинскую обязанность, в том числе с применением полученных профессиональных знаний (для юношей).	Стремление к повышению уровня физической подготовки, здоровому образу жизни. Активная гражданская позиция будущего военнослужащего. Занятие в спортивных секциях. Демонстрация профессиональных знаний и умений, необходимых для исполнения воинской обязанности.

3. Освоение умений и усвоение знаний:

Освоенные умения, освоенные знания	Показатели оценки результата	№№ заданий для проверки
Классифицировать здания по типам, по функциональному назначению.	фронтальная беседа, тестирование, защита реферата, индивидуальные задания	Приложения 1, оценивание практических работ
Определять тип здания по общим признакам (внешнему виду, плану, фасаду, разрезу)	фронтальная беседа, тестирование, защита презентации, индивидуальные задания	Приложения 1, оценивание практических

		работ
По виду материала различать основные типы строительных конструкций.	фронтальная беседа, тестирование, защита реферата, индивидуальные задания	Приложения 1
Читать строительные и рабочие чертежи;	защита практического занятия, самостоятельная работа, текущий контроль	Приложения 1, расчетно-графических работ
Читать и применять типовые узлы при разработке рабочих чертежей;	защита практического занятия, самостоятельная работа, текущий контроль	Приложения 1, оценивание расчетно-графических работ
Выполнять чертежи планов, фасадов, разрезов, схем с помощью информационных технологий;	защита практического занятия, самостоятельная работа, текущий контроль	Приложения 1, оценивание практических работ

2.Комплект контрольно-оценочных средств для проведения дифференцированного зачета по учебной дисциплине ОП.05. Здания и сооружения.

Кейс-задача Проблемное задание, в котором обучающемуся предлагают осмыслить реальную профессионально-ориентированную ситуацию, необходимую для решения данной проблемы.

Задания для решения кейс - задачи.

Инструкция.

Дифференцированный зачет по дисциплине «Здания и сооружения» требует систематической и тщательной подготовки, грамотности, умения последовательно излагать материал. Ответ должен быть хорошо продуманным, четким, конкретным.

При подготовке к ответу на зачете следует внимательно прочесть вопрос варианта, составить развернутый план ответа, выделить главные положения, записать определения основных понятий.

Ознакомление и анализ конструктивных элементов зданий способствует более глубокому пониманию и закреплению теоретического материала, умению использовать полученные знания на практике.

Время, выполнения.

Максимальное время выполнения одного варианта: 60-80 минут.

Задание.

Вопросы по теории: в каждом варианте по одному вопросу из раздела №1,

тема 1.1 «Классификация зданий и сооружений»,
тема 1.2 «Архитектурно-конструктивные элементы зданий и сооружений»,
тема 1.3 «Конструктивные схемы зданий» и раздела №, 2
тема 2.1 «Основы проектирования»,
тема 2.2 «Содержание проектной и исполнительской документации».

l. Понятие о зданиях и сооружениях.
2. Классификациязданий по назначению.
3. Классификация зданий по этажности.
4. Классификация зданий по способу возведению.
5. Классификация зданий по огнестойкости и долговечности.
6. Виды требований к зданиям.
7. Функциональныеи противопожарные требования к зданиям.
8. Технические и строительно-технологические требования к зданиям.
9. Санитарно-гигиеническиеи экономические требования к зданиям.
10.Архитектурно- художественные и экологические требования к зданиям.
11.Эксплуатационные и дополнительные требования к зданиям.
12. Понятие об объёмно-планировочном решении здания.
13. Основные конструктивные элементы зданий.
14. Конструктивные элементы здания, выполняющие функции несущих и ограждающих элементов.
15.Здания каркасные, бескаркасные, с неполным каркасом.
16. Конструктивные схемы зданий.
17. Понятие о проекте.
18. Виды проектов.
19. Состав типового проекта.
20. Состав содержание проектной документации.

Вопросы практические: в каждом варианте по одному вопросу из тем: «Классификация зданий и сооружений», «Архитектурно-конструктивные элементы зданий и сооружений», «Конструктивные схемы зданий» «Основы проектирования», «Содержание проектной и исполнительской документации».

1.Определить тип здания по внешнему виду на конкретном материале.
2. Определить тип здания по плану на конкретном материале.
3. Определить тин здания но фасаду на конкретном материале.
4.Определить тип здания по разрезу на конкретном материале.

5. Подписать строительные конструкции.

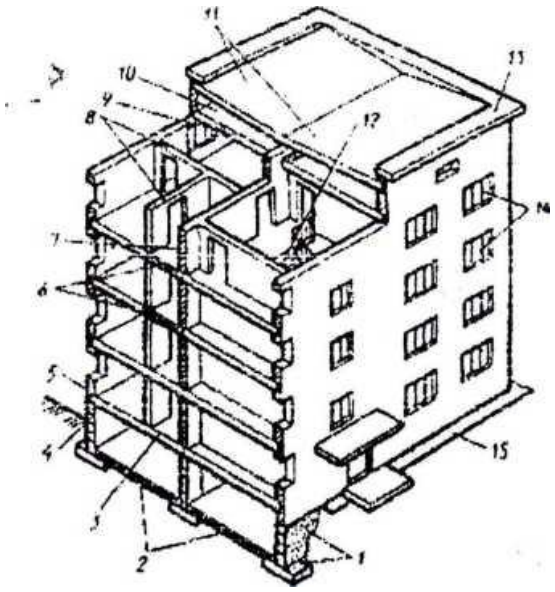

6. Основные строительные конструкции гражданских зданий: ……

7. Назвать основную причину из-за чего появилась трещина в стене.

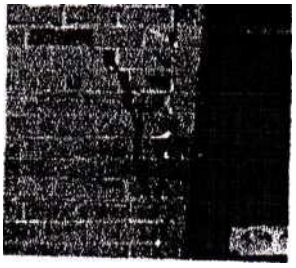

8. По виду материала различают следующие основные типы строительных конструкций: …….

9.0пределить и объяснить конструктивную схему здания.

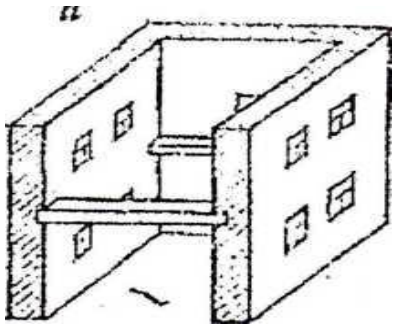

10. Определить и объяснить конструктивную схему здания.

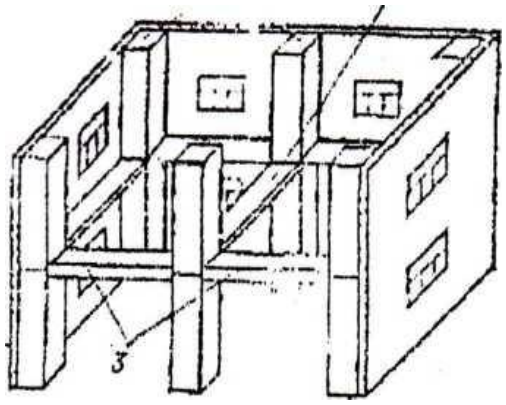

11. Определить и объяснить конструктивную схему здания.

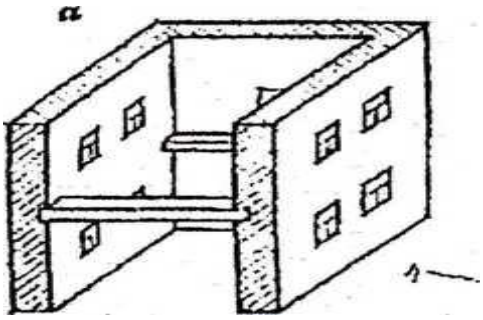

12. Типы каркасов различаются по следующим признакам……..

13. Чтение проектной документации.

14. Выполнить описание строительных конструкций

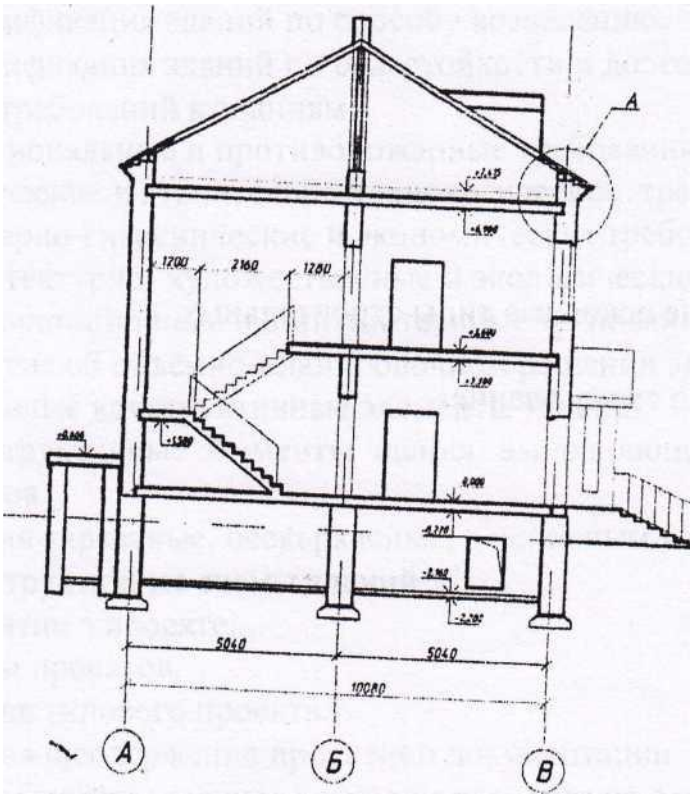

15. Прочитать проект по плану.

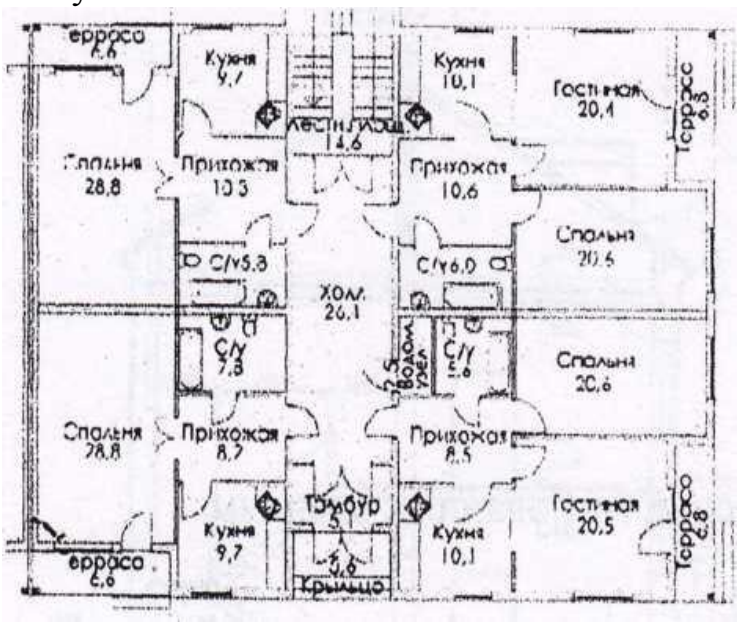

16. Подписать разрез.

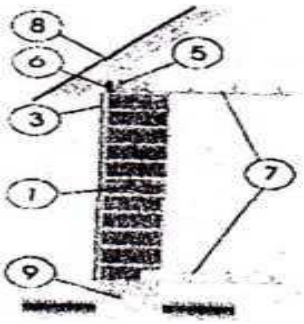

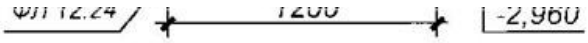

17. Выполнить описание по плану.

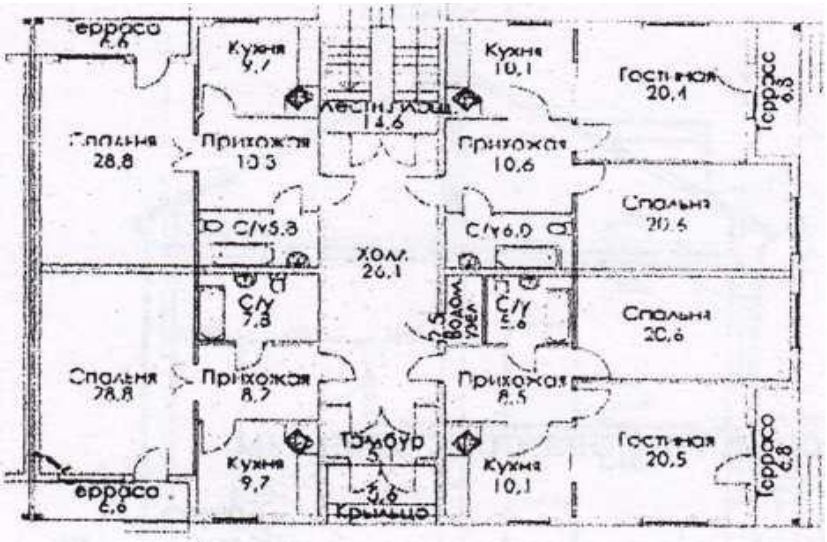

18. Дать объяснения по данному разрез

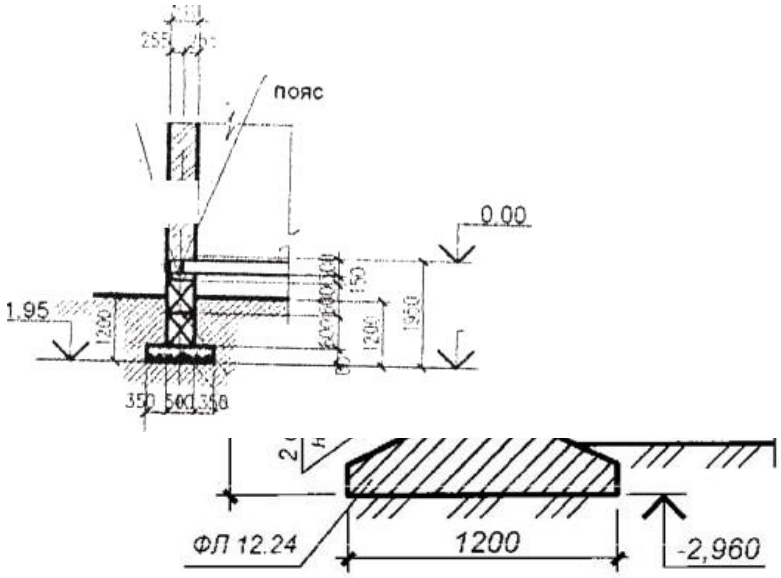

Условия выполнения задания:

Место выполнения задания - учебный кабинет.

Оборудование: компьютеры, мультимедийное оборудование, планы, плакаты, чертежные инструменты, калькуляторы.

Нормативно-правовые акты:

1.СНиП 2.08.02-89 ОБЩЕСТВЕННЫЕ ЗДАНИЯ И СООРУЖЕНИЯ.

2.СНиП II-89-80* ГЕНЕРАЛЬНЫЕ ПЛАНЫ ПРОМЫШЛЕННЫХ ПРЕДПРИЯТИЙ

3.СНиП 2.03.01-84* ПОЖАРНАЯ БЕЗОПАСНОСТЬ ЗДАНИЙ И СООРУЖЕНИЙ

4.СНиП2.08.01-89* ЖИЛЫЕ ЗДАНИЯ

Федеральный закон от 21.02.1992 № 2395-1 о недрах(в редакции Федерального закона от 03.03.1995г. № 27-ФЗ) (на 17.07.2009)

Федеральный закон от 2I.07.1997г. № 122 -ФЗ «О Государственной регистрации прав на не движимое имущество и сделок с ним» (с изменениями на 17,07.2009 г)

Федеральный закон от 10.01.2002г. № 7-ФЗ «Об охране окружающей среды» (с изменениями на 14.03.2009 г)

Градостроительный кодекс Российской Федерации (гл. 6, 6.1)

Технический регламент о безопасности зданий и сооружений (от 30.12.2009 № 384-ФЗ)

Постановление Правительства РФ от 05.03.2007 № 145 «О порядке организации и проведения государственной экспертизы проектной документации и результатов инженерных изысканий».

Основные источники:

Буга П,Г" Гражданские, промышленные и сельскохозяйственные здания: Учебник для средних специальных учебных заведений. - М: ООО Издательский дом «Альянс», 2009. - 51стр.

Шерешевский и.А., Конструирование гражданских зданий и сооружений Архитектура, 2005.-258 стр.

Дополнительные источники:

1. Белиба В.Ю., Юханова А"Т., Архитектура зданий: Учебное пособие для средних профессиональных учебных заведений: - Ростов- на- Дону «Феникс», 2009.- 365стр.

2. Орловский Б.Я., Белкин А.Н., Степанова В. Э., Гражданские и сельскохозяйственные производственные здания и сооружения: Учебное пособие учащихся техникумов. - М: ВО «Агропромиздат», 1988. -248 с.тр.

3. Неелов В.А., Гражданские здания: Учебное пособие для техникумов. – М Стройиздат,1988.- 300стр.

4. Антошкин, В. Д. Архитектурно-строительное проектирование крупнопанельных общественных зданий. Учебное посо / В.Д. Антошкин. - Москва: ИЛ,2015. - 157 с.

Интернет ресурсы:

1.http: //www. rq. ru/2009/12/31/tehreq-zdania-doc. html

2.http://Architector.Ru

3.http://architektonika.ru/

Вариант 1

1.Понятие о зданиях и сооружениях.

2.Состав типового проекта.

3.Основные конструктивные элементы зданий.

4. Подписать строительные конструкции.

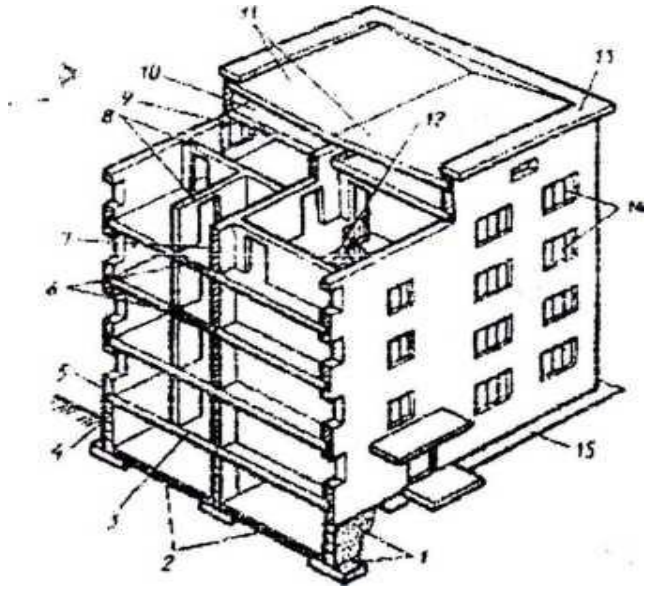

Вариант 2

1. Классификация зданий по этажности.

2.Конструктивные элементы зданий, выполняющие функции несущих и ограждающих элементов.

3. Определить тип здания по плану на конкретном материале.

4. Назвать основную причину из-за чего появилась трещина в стене.

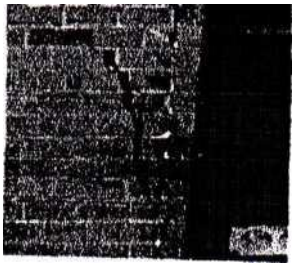

5. Дать пояснение по данному разрезу.

Разрез 2-2

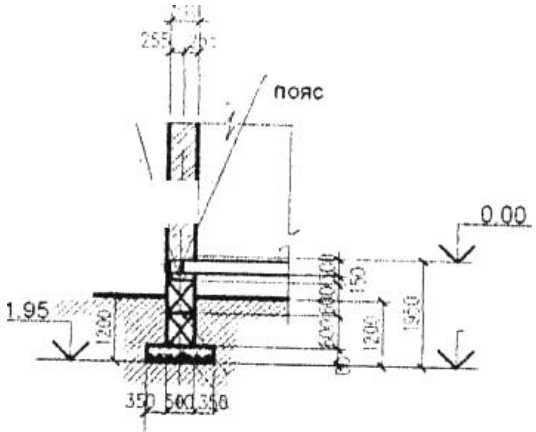

Вариант 3

1.Классификацня зданий по способу возведению.
2.Виды требований к зданиям.
3.Здания каркасные, бескаркасные, с неполным каркасом.
4.Определить тип здания по фасаду на конкретном материале.
5. Выполнитъ описание строительных конструкций.

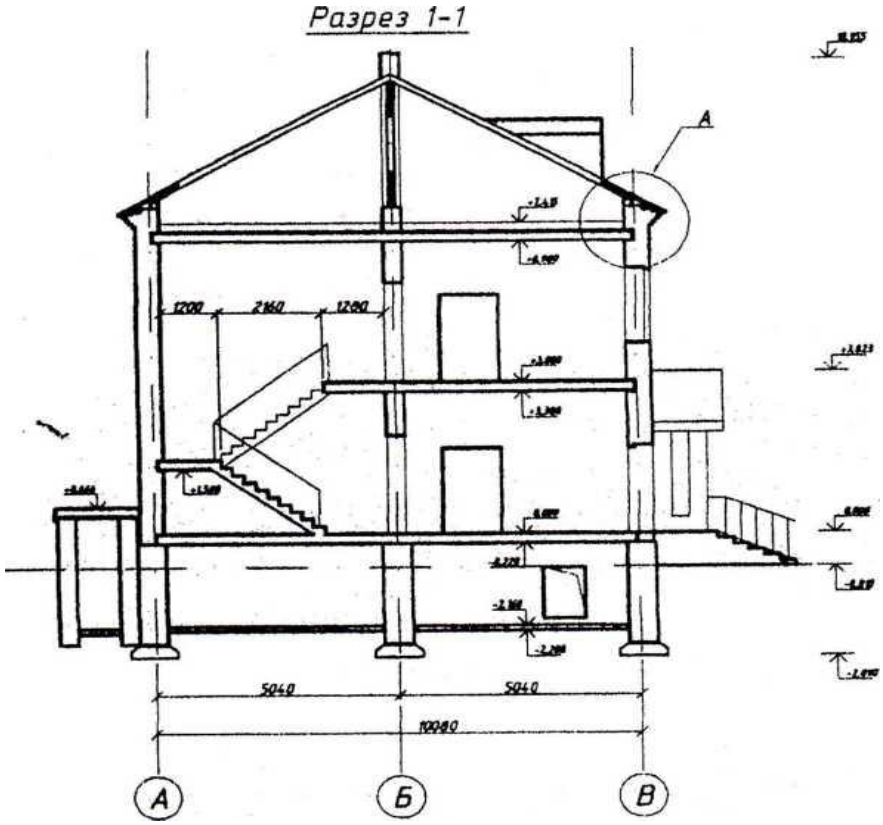

Вариант 4

1. Классификация зданий по огнестойкости и долговечности.
2. Функциональные и противопожарные требования к зданиям.
3. Понятие о проекте.
4.Определить и объяснить конструктивную схему здания.

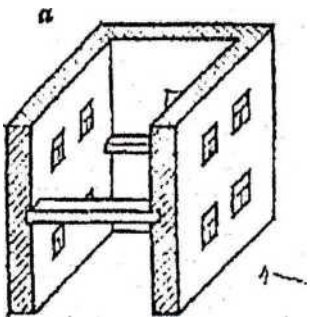

5.Определить тип здания по разрезу на конкретном материале.

Вариант 5

1. Технические и строительно-технологические требования к зданиям.
2. Здания каркасные, бескаркасные, с неполным каркасом.
3. Виды проектов.
4. Чтение проектной документации.
5. Подписать разрез.

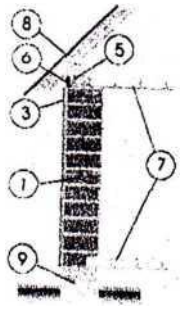

Вариант 6

1. Санитарно-гигиенические и экономические требования к зданиям.
2. Конструктивные схемы зданий.
3. Классификация зданий по назначению.
4. Определитъ и объяснить конструктивную схему здания.

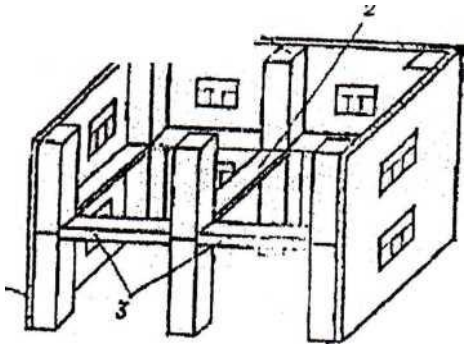

5.Прочитать проект по плану.

Вариант 7

l. Архитектурно- художественные и экологические требования к зданиям.
2. Состав типового проекта.
3. Определить и объяснить конструктивную схему здания.

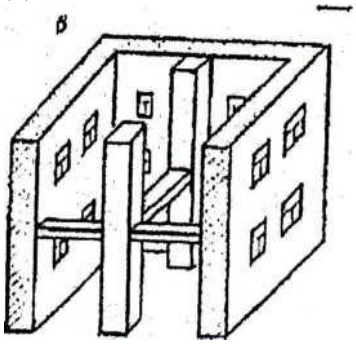

Вариант 8

l. Эксплуатационные и дополнительные требования к зданиям.
2. По виду материала различают следующие основные типы строительных конструкций: .....
3. Понятие об объёмно-планировочном решении здания.
4. Выполнить описание по плану.

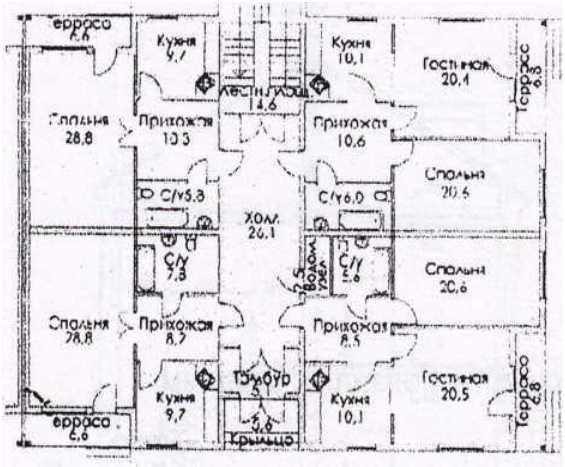

подушка при глубоком залегании несущего слоя

Критерии оценок

Успеваемость студента определяется оценками «отлично», «хорошо», «удовлетворительно».
Оценка «отлично» ставится студентам, усвоившим взаимосвязь основных понятий дисциплины в их знании.

Объект оценки	**Критерии оценки результата (в соответствии с разделом** 1 **«Паспорт комплекта контрольно - оценочных средств»)**	**Отметка о выполнении**
Определять тип здания по общим признакам (внешнему виду, плану, фасаду, разрезу)	Организовывать собственную деятелъность, выбирать типовые методы и способы выполнения профессиональных задач, оценивать оценивать их эффективность и качество.	Кейс -задания 8 вариантов
Определять основные конструктивные элементы зданий и сооружений	Читать проектную документацию по зданиям и сооружениям.	Кейс -задания 8 вариантов

Оценка, знаний и умений и навыков по результатам дифференцированного зачета производится в соответствии с универсальной шкалой (таблица).

Процент результативности (правильных ответов)	**Качественная оценка индивидуальных образовательных достижений**	
	балл (отметка)	**вербальный аналог**
90 + 100	5	отлично
80 + 89	4	хорошо
70+79	3	удовлетворительно
менее 70	2	не удовлетворительно

4. Требования к **дифференцированному зачету.**

Дифференцированный зачет выставляется на основании результатов выполнения комплексной практической работы по пяти темам: «Классификация зданий и сооружений», «Архитектурно-конструктивные элементы зданий и сооружений», «Конструктивные схемы зданий», «Основы проектирования», «Содержание

проектной и исполнительской документации» дисциплины и данных аттестационного листа с указанием видов заданий, выполненных обучающимся вовремя обсуждения, их объема, качества выполнения в соответствии с требованиями стандарта.