Государственное автономное профессиональное образовательное учреждение
Саратовской области
«Базарнокарабулакский техникум агробизнеса»

«УТВЕРЖДАЮ»
Директор ГАПОУ СО «БТА»
_____ Крупнова Н.А
«28» августа 2020 г.

Комплект контрольно-оценочных средств

для оценки результатов освоения

профессионального модуля ПМ01

Подготовка машин, механизмов, установок, приспособлений к работе,

комплектование сборочных единиц

основной профессиональной образовательной программы (ОПОП)

по программе подготовки специалистов среднего звена 35.02.16 Эксплуатация и ремонт сельскохозяйственной техники и оборудования

Базарный Карабулак, 2020 год

Разработчики: ГАПОУ СО «Базарнокарабулакский техникум агробизнеса», Н.Ю.Бутузова, преподаватель специальных дисциплин

Эксперты от работодателя:

Рассмотрено на заседании цикловой комиссии специальных дисциплин
Протокол № 1 от «28» августа 2020 г.
Председатель цикловой комиссии_____Дюкарева.О.Д._

I. Паспорт комплекта контрольно-оценочных средств

Комплект контрольно-оценочных средств предназначен для оценки результатов освоения профессионального модуля Подготовка машин, механизмов, установок, приспособлений к работе, комплектование сборочных единиц

В результате оценки осуществляется проверка следующих объектов:

Таблица 1

Объекты оценивания[1]	**Показатели оценки результата по каждому объекту оценивания**	**Критерии признак, на основе которого производится оценка по показателю**	**Тип задания**	**Форма аттестации**
ПК 1.1, ОК 4 ОК 6 Выполнять монтаж, сборку, регулирование и обкатку сельскохозяйственной техники в соответствии с эксплуатационными документами, а также оформление документации о приемке новой техники. .	Проведение регулировок составных частей зерноуборочных, кормоуборочных, овощеуборочных машини подготовки их к работе	Выполнение подготовки уборочных машин согласно требованиям установленным для каждого вида машин.	Практическое задание Производственные ситуации	Экзамен
ПК 1.2, ОК 1, ОК 4, ОК5 ПК 1.2. Выполнять регулировку узлов, систем и механизмов двигателя и приборов электрооборудования в соответствии с правилами эксплуатации	Выполнение регулировки узлов, систем и механизмов двигателя и приборов электрооборудования.	Регулировка газораспределительного механизма, декомпрессионного механизма, системы питания двигателя топливом, системы зажигания, электрооборудования выполнены в пределах обеспечивающих	Теоретическое задание Контрольные вопросы	Экзамен

		эффективную работу двигателя внутреннего згарания.		
ПК 1.3, ОК 3 ОК 7, ОК10 Осуществлять подбор почвообрабатывающих, посевных, посадочных и уборочных машин, а также машин для внесения удобрений, средств защиты растений и ухода за сельскохозяйственными культурами, в соответствии с условиями работы.	Подготовка посевных, посадочных машин и машин для ухода за посевами	Выполнение подготовки посевных и посадочных машин обеспечивающих норму высева и глубину заделки семян и рассады в пределах установленных технологией возделывания для данной культуры	Практическое задание Производственные ситуации	Экзамен
ПК 1.4, ОК 1, ОК 4,ОК9 , ОК11 Выполнять настройку и регулировку почвообрабатывающих, посевных, посадочных и уборочных машин, а также машин для внесения удобрений, средств защиты растений и ухода за сельскохозяйственными культурами для выполнения технологических операций в соответствии с технологическими картами.	Подготовка почвообрабатывающих машин	Выполнение подготовки машин для основной глубокой и поверхностной обработки почвы в пределах установленных технологией возделывания с/х культур	Теоретическое задание Контрольные вопросы	Экзамен
ПК 1.5, ОК 4 ОК 6, ОК10 Выполнять настройку и регулировку машин и оборудования для обслуживания животноводческих ферм, комплексов и	Подготовка машин и оборудования для обслуживания животноводческих ферм, комплексов и птицефабрик.	Подготовка машин и оборудования для обслуживания животноводческих ферм, комплексов и птицефабрик осуществлена полном объёме	Практическое задание	Экзамен

птицефабрик.				
ПК1. 6, ОК 4 ОК 6 Выполнять настройку и регулировку рабочего и вспомогательного оборудования тракторов и автомобилей в соответствии требованиями к выполнению технологических операций	Подготовка рабочего и вспомогательн ого оборудования тракторов и автомобилей.	Выполнение подготовки рабочего и вспомогательного оборудования тракторов и автомобилей в полном объёме	Практическое задание	Экзамен

Формы контроля и оценивания элементов профессионального модуля

Элемент модуля, **альный модуль**	**Форма контроля и оценивания**	
	Промежуточная аттестация	**Текущий контроль**
МДК .01.01.	Экзамен	Защита практических работ, выполнение контрольных работ/ситуационных заданий по темам МДК, тестирование, устный опрос
МДК .01.02.	Экзамен	Защита практических работ, выполнение контрольных работ/ситуационных заданий по темам МДК, тестирование, устный опрос
УП	Зачет	Выполнение плана практики – отчет по контрольным точкам
ПП	Зачет	Выполнение плана практики – отчет по контрольным точкам
ПМ.01.	Экзамен (квалификационный)	Положительная аттестация по МДК, производственной практике

Предметом оценки освоения МДК являются умения и знания. К экзамену по МДК допускаются студенты, полностью выполнившие все практические работы/задания, и, имеющие положительные оценки по результатам текущего контроля.

К экзамену (квалификационному) по профессиональному модулю допускаются студенты, успешно прошедшие промежуточную аттестацию по

МДК.01.01 и производственной практике в рамках данного профессионального модуля.

2. Комплект контрольно-оценочных средств

2.1 Текущая аттестация

1. Назначение, общее устройство и классификация тракторов и автомобилей.
2. Классификация, общее устройство и принцип работы двигателей.
3. Назначение, конструкция кривошипно-шатунного механизма.
4. Назначение и работа механизмов газораспределителя.
5. Назначение, работа систем питания карбюраторных двигателей.
6. Назначение, работа систем питания дизельных двигателей.
7. Назначение смазочных систем двигателей и их устройство.
8. Назначение, классификация, устройство, принцип действия системы охлаждения.
9. Назначение и классификация систем пуска двигателей.
10. Конструкция, принцип работы пусковых двигателей.
11. Назначение и схемы трансмиссий колесных тракторов.
12. Назначение и схемы трансмиссий гусеничных тракторов.
13. Назначение, конструкции и принцип действия муфт сцеплений.
14. Назначение, конструкция и принцип работы промежуточных соединений.
15. Назначение схемы ведущих мостов автомобилей.
16. Назначение и составные элементы ходовой части автомобилей.
17. Назначение и составные элементы ходовой части колесных тракторов.
18. Назначение и составные элементы ходовой части гусеничных тракторов.
19. Назначение, устройство и принцип работы движителей колесных машин.
20. Назначение, устройство и принцип работы движителей гусеничных машин.
21. Назначение и конструкция рамы автомобилей.
22. Назначение и конструкция рулевого управления автомобилей.
23. Назначение, типы конструкций и принцип работы тормозных систем автомобилей.
24. Назначение, конструкции и принцип работы тормозных систем гусеничных тракторов.
25. Назначение, устройство гидравлической системы навески.
26. Назначение, принцип работы и конструкция аккумуляторных батарей.
27. Назначение, устройство и принцип работы систем освещения и сигнализации.
28. Назначение и виды контрольно-измерительных приборов, применяемых на автомобилях.
29. Назначение, устройство и принцип работы коробки передач автомобиля ГАЗ-53.
30. Конструкция и принцип работы фильтров, топливоподкачивающих насосов.
31. Назначение и принцип работы систем электрического пуска двигателя.
32. Назначение, конструкция и принцип работы генераторов.
33. Назначение, классификация и принцип работы систем батарейного зажигания.
34. Назначение, принцип работы подвески автомобиля ГАЗ-53.
35. Система подачи и очистки воздуха и топлива на автомобиле камаз-5320.

36.Объяснить проверку уровня электролита в аккумуляторной батареи и при необходимости довести до нормы.
37.Проверка состояния контактов прерывателя магнето, регулировка момента зажигания магнето.
38.Провести техническое обслуживание гидросистемы трактора.
39.Показать и объяснить основные регулировки зазора в клапанном механизме трактора.
40.Провести техническое обслуживание компрессора пневматической системы тормозов.
41.Проверить и отрегулировать подшипники главной передачи автомобиля ГАЗ-53.
42.Проверка и регулировка углов схождения установки колёс на автомобиле ГАЗ-53.
43.Порядок замены поршневого пальца К.Ш.М. трактора ДТ-75.
44. Порядок очистки грязеуловителей коленчатого вала трактора ДТ-75.
45 Показать и объяснить основные регулировки плуга ПЛН-4-35.
47Показать и объяснить основные регулировки сеялки СЗС-2,1.
48Произвести регулировку плоскорезных лап культиватора - плоскореза КПГ-250 для работы на плотных почвах.
49Отрегулировать плуг ПЛН-4-35 на заданную глубину вспашки 25 см.
51Произвести регулировки высевающих аппаратов сеялки СЗС-2,1 на равномерность высева семян.
52Установить глубину посева у сеялок СЗП-3,6 и СЗС-2,1 для посева яровой пшеницы на 8см .
53Объяснить проверку уровня электролита в аккумуляторной батареи и при необходимости довести до нормы.
54Проверка состояния контактов прерывателя магнето, регулировка момента зажигания магнето.
55Расставить сошники сеялки СЗП-3,6 на междурядье 15 см.
56 Показать и объяснить основные регулировки зазора в клапанном механизме трактора.
57 Провести техническое обслуживание компрессора пневматической системы тормозов.
58 Проверить и отрегулировать подшипники главной передачи автомобиля ГАЗ-53.
59 Проверка и регулировка углов схождения установки колёс на автомобили ГАЗ-53.
60 Проверить комплектность, техническое состояние и крепление рабочих органов плуга. Устранить отмеченные недостатки.
61 Проверить установку зубьев на бороне, их крепление и направление движения.
62 Увеличить глубину лущения дискового лущильника ЛДГ-10 за счет изменения угла атаки.
63 Отрегулировать культиватор КПС-4 на глубину культивации 8 см для обработки плотных почв.

64 Определить длину вылета маркера для посевного агрегата ДТ-75+СП-11+ЗСЗ-2,1.
65 Произвести монтажную регулировку муфты сцепления ходовой части комбайна.
66 Порядок замены поршневого пальца К.Ш.М. трактора ДТ-75.
67 Порядок очистки грязеуловителей коленчатого вала трактора ДТ-75.
68 Показать и объяснить на коробке передач комбайна схемы включения 1, 2, 3 передач и задний ход.
69 Назначение, устройство гидравлической системы навески.
70 Назначение и составные части гидравлической навесной системы
71 Провести техническое обслуживание гидросистемы трактора.
72 Устройство и принцип работы насоса
73 От чего осуществляется привод насоса
74В чем заключаются особенности конструкции распределителя трактора МТЗ-80
75Назначение гидроцилиндров и его основные детали
76Принцип работы гидроцилиндра
77Расскажите об устройстве бака для масла и из чего состоит арматура
78Назначение и принцип работы соединительной муфты
79 Назначение , конструкция и принцип работы разрывной муфты
80Назначение, классификация валов отбора мощности
81Общее устройство вспомогательного оборудования
82 Технологический процесс комбайна
83 Назначение , общее устройство валковых жаток, их основные регулировки
84 Типы молотильных аппаратов , основные регулировки
85 Соломотряс, основные регулировки
86 Назначение, классификация поилок, основные регулировки
87Технологический процесс кормораздатчика на ферме животноводческого хозяйства
88 Мобильные кормораздатчики , основные регулировки
89Навозоуборочные машины
90 Назначение, типы скребковых транспортеров
91 Основные регулировки навозоуборочных транспортеров
92 Назначение, общее устройство доильных аппаратов
93Типы , устройство и действие доильных аппаратов « Волга», « Импульс»
94Каковы преимущества независимого привода ВОМ.

95Выполните схему устройства гидросистемы трактора ДТ-75М.
96Назначение и принцип действия гидравлического догружателя на ведущие колеса трактора.
97Объясните для чего предназначена приводная лебедка автомобиля, ее устройства и принцип действия.
98Опишите устройство и работу водораздатчика ВУГ-3
99Составить график грузооборота фермы
100Опишите гидравлические системы уборки навоза

101Опишите машины для очистки кормов от посторонних примесей : МРК-5, ИКМ-5
102 Описать процесс работы комбайна « Дон-1500Б»
103 Составьте технические характеристика для установки УДЕ-8
104Составьте конспект оборудования для первичной обработки молока
105 Объясните устройство и принцип действия стригальной машинки МСО-77Б
106 Составьте технологическую схему по производству яиц и мяса птицы

2.2 Промежуточная аттестация
Задания для оценки освоения МДК.01.01

К экзамену по междисциплинарному курсу допускаются студенты, полностью выполнившие все практические работы/задания, и, имеющие положительные оценки по результатам текущего контроля

2.2.1. Практические задания

1. Объясните на тракторе расположение и крепление дизеля и его амортизаторов. По плакату изучите устройство амортизаторов.
2. Прочитайте указания об условиях безопасного проведения разборочно-сборочных работ и руководствуйтесь ими при выполнении задания.
3. Частично разберите дизель, для чего:

снимите головку цилиндров и поддон картера с их прокладками
снимите крышку распределительных шестерен с прокладкой, маховик и его картер с прокладками;
снимите уравновешивающий механизм ;
проверив клейма, снимите крышки с шатунов; в последовательности 1-5-2-4-3
снимите крышки коренных подшипников;
выньте из блока коленчатый вал;
выньте из цилиндра поршень с шатуном, выпрессуйте поршневой палец;
выпрессуйте гильзу из цилиндра, рассмотрите её и резиновые кольца;

4. Расскажите устройство блока цилиндров и объясните, что и чем на нем крепится.
5. Снимите с поршня кольца. Объясните устройство компрессионных и маслосъёмного колец. Расскажите, как измерить зазор в замке кольца, вставленного в цилиндр. Наденьте поршневые кольца и правильно расставьте их замки. Покажите поршневой палец и метки на поршне.
6. Расскажите устройство шатуна, его втулки, вкладышей, крышки и болтов.
7. Расскажите устройство коленчатого вала, его подшипников и крышек и болтов.
8. Расскажите устройство и схему действия уравновешивающего механизма.

Соберите кривошипно-шатунный механизм в последовательности,обратной разборке; при этом поставьте на свои места крышки шатунов и коленчатого вала, руководствуясь метками.
9Подготовка ходовой части универсально-пропашного трактора для выполнения заданной агротехнической операции
10 Натяжение гусеничной цепи трактора ДТ-75 , регулировка подшипников ходовой части
11 Проверка и регулировка свободного хода рулевого колеса автомобиля
12 Гидравлические и гидрообъемные системы привода рулевого управления
13 Проверка работоспособности тормозной системы и ее элементов, удаление воздуха из системы
14 Регулировка механизмов поворота гусеничного трактора
15 Подготовка батарей к эксплуатации и проверка технического состояния пластин и сепараторов
16 Разборка и сборка генератора переменного тока тракторов и автомобилей
17 Проверка генераторных установок и их характеристики
18 Разборка и сборка прерывателя-распределителя системы зажигания
19 Проверка технического состояния приборов системы зажигания и угла опережения зажигания на двигателе
20 Регулировка зазора в контактах магнето
21 Разборка и проверка технического состояния стартера
22 Испытание стартера , снятие его характеристик
23 Проверка технического состояния контрольно-измерительных приборов
24 Проверка технического состояния приборов систем освещения и сигнализации
25 Динамическая устойчивость машины на повороте
26Продольная и поперечная устойчивость автомобилей и тракторов
27 Разборка и сборка гидравлической навесной системы
28 Проверка технического состояния гидронавесной системы тракторов и ее настройка на различные режимы работы
29 Определение подачи гидронасосом и предельного давления клапанов гидрораспределителя
30 Переналадка навесного устройства с 2-х точечной на 3-х точечную схему
31 Рассказать последовательность демонтажа шнека жатки с комбайнов
32 Установить зазор между декой и барабаном для обмолота ячменя на комбайне СК-5 «Нива».
33 Объяснить регулировку режущего аппарата комбайна КСК-100 А.
34 Произвести регулировки питающе-измельчающего аппарата кормоуборочных комбайнов, изменить длину резки.
35 Провести техническое обслуживание гидросистемы трактора.
36 Произвести регулировки режущего аппарата жатки прямого комбайнирования (зазоры, центрация ножа, положения коромысла и шатуна).
37 Проверить натяжения плавающего транспортера наклонной камеры зерноуборочного комбайна, при необходимости натянуть.

38 Объяснить схему работы гидропривода тележки дождевальной машины ДМ-100 «фрегат».
39Перечислить регулировки шнека жатки.
40 Произвести основные регулировки мотовила зерноуборочных комбайнов.
41 Расскажите последовательность технологического процесса обмолота зерна молотилкой и транспортировки ее в бункер комбайна.
42 Расскажите порядок регулирования молотильно - сепарирующего устройства комбайна(установочная регулировка)
43 Определение объема водонапорного регулирующего резервуара
44 Выполнение теплового расчета запарников
45 Контроль работы доильных установок

Тестовые задания

Какой двигатель не имеет декомпрессионного механизма?	а) Д-240 б) А-41 в) АМ-01
Какого типа масляный насос системы смазки установлен на двигателе ЗИЛ-130?	а) односекционный шестеренчатый б) двухсекционный шестеренчатый в) двухсекционный лопастной
Какова нормальна величина прогиба ремня привода вентилятора двигателя Д-240?	а) 10-15 мм б) 15-20 мм в) 14-18 мм
Какой порядок работы цилиндров двигателя Д-240?	а) 1-3-4-2 б) 1-4-2-3 в) 1-2-4-3
Что необходимо сделать при перегреве двигателя?	а) долить холодной воды в работающий двигатель б) охладить двигатель на холостом ходу и долить воду в) заглушить двигатель и долить воду
Сколько секционный насос системы смазки, двигателя Д-240?	а) односекционный шестеренчатый б) двухсекционный шестеренчатый в) односекционный лопастной
Чем производится нажатие ремня привода вентилятора двигателя СМД-62?	а) генератором б) натяжным роликом в) специальным натяжным устройством
Какова емкость системы смазки двигателя ДТ-75М?	а) 15 л б) 20 л в) 25 л
Какова величина зазора между стержнем клапана и бойком коромысла двигателя А-41?	а) 0,25 – оба б) 0,25-впускной, 0,30-выпускной в) 0,40-впускной, 0,45-выпускной
К какому тяговому классу относится трактор МТЗ-80?	а) 1,4 т б) 3 т

	в) 4 т
Какова емкость системы охлаждения двигателя СМД-62?	а) 40 л б) 55 л в) 48 л
За сколько оборотов коленчатого вала и ходов поршня протекает 2хтактный рабочий процесс?	а) за один оборот коленчатого вала и два хода поршня б) за один оборот коленчатого вала и четыре хода поршня в) за два оборота коленчатого вала и три хода поршня
На сколько групп делятся трактора по типу ходовой части?	а) на две группы б) на три группы в) на четыре группы
На каком двигателе установлен топливный насос марки НД-22/6Б4?	а) А-41 б) СМД-62 в) Д-40
Какую смесь приготавливает карбюратор при запуске двигателя?	а) нормальную б) бедную в) богатую

Вариант№2

№	Вопрос	Вариант ответа
1	Какой системы нет у пускового двигателя?	а) система смазки б) система питания в) система охлаждения
2	К какому классу по тяговому усилию относится трактор Т-4А?	а) 4т б) 3т в) 1,4т
3	К какому классу по назначению относится трактор ДТ – 75М?	а) специализированный б) общего назначения в) универсально пропашной
4	Какова величина зазора между стержнем клапана и бойком коромысла двигателя Д-240?	а) 0,25-оба б) 0,25-выпускной 0,30-выпускной в) 0,40 впускной 0,45- выпускной
5	Какова емкость системы смазки двигателя Д-240?	а) 10 л б) 12 л в) 15 л
6	Какова емкость системы смазки двигателя А-41?	а) 30л б) 25 л в) 20 л
7	Какой порядок работы цилиндров двигателя Д-240?	а)1-4-2-3 б) 1-2-4-3 в) 1-3-4-2

8.	Какого типа система охлаждения двигателя СМД-62?	а) житкостная б) воздушная в) открытая
9.	Какова емкость системы охлаждения двигателя Д-240?	а) 30 л б) 20 л в) 15 л
10	Какого типа масляный насос системы смазки установлен на двигателе ЗИЛ-130?	а) односекционный, шестеренчатый б) двухсекционный, шестеренчатый в) двухсекционный, лопастной
11	При такте впуска в цилиндры бензинового двигателя поступает:	а) воздух б)горючая смесь в) топливовоздушная смесь
12	Порядком работы цилиндров двигателя называется:	а)последовательность чередования тактов в каждом цилиндре б) своевременное заполнение цилиндров топливом в) последовательность чередования тактов расширения в цилиндрах двигателя
13	Расстояние между верхней и нижней мертвыми точками по оси цилиндра двигателя называется	а рабочим объемом цилиндра б)ходом поршня в) литражом двигателя
14	Объем пространства над поршнем, находящимся в верхней мертвой точке, называется:	а) объемом камеры сжатия б) литражом двигателя в) рабочим объемом цилиндра
15	Система охлаждения двигателя должна поддерживать следующую температуру охлаждающей жидкости, °С:	а) 70 – 80 б) 80 – 98 в) 100-110

Вариант№3		
№	Вопрос	Вариант ответа
1	Какой марки двигатель установлен на тракторе Т-4А?	а) Д-240 б) СМД-60 в) АМ-01
2	На каком тракторе оба клапана имеют зазор между стержнем клапана и бойком коромысла равный	а) ДТ-75 б) Д-240 в) А-41

	0,25 мм	
3	Скольки секционный насос системы смазки установлен на двигателе Д-240?	а) Односекционный шестеренчатый б) двухсекционный шестеренчатый в) односекционный лопастной
4	Сумма объемов камеры сжатия и рабочего объема цилиндра называется:	а)степенью сжатия б)рабочим объемом цилиндра в)полным объемом цилиндра
5	Часть рабочего цикла за время движения поршня от одной мертвой точки до другой называется:	а) ходом поршня б) тактом в) полным объемом цилиндра
6	Комплекс последовательных процессов, в результате которых энергия топлива преобразуется в механическую работу, называется:	а)степенью сжатия б)литражом двигателя в)рабочим циклом двигателя
7	По способу воспламенения горючей смеси поршневые двигатели внутреннего сгорания классифицируются по следующим признакам:	а)воспламенение от сжатия б)самовоспламенение в)воспламенение от постороннего источника
8.	К какому тяговому классу относится трактор МТЗ-80?	а) 3т б) 4т в)1,4т
9.	На каком автомобиле установлен двигатель ЗМЗ-53?	а) ГАЗ-53А б) ЗИЛ-130 в) Д-240
10	Каков порядок работы цилиндров двигателя Д-240?	а) 1-3-2-4 б) 1-3-4-2 в) 1-2-3-4
11	Какова мощность двигателя А-41?	а) 165 л.с. б) 80 л.с. в) 90 л.с.
12	Отношение полного объема	а) литражом двигателя

	цилиндра двигателя внутреннего сгорания к объему пространства сжатия называется	б) рабочим объемом цилиндра в) степенью сжатия
13	Мощность двигателя внутреннего сгорания при увеличении степени сжатия:	а)уменьшается б)увеличивается в)увеличивается в два раза
14	Герметичность цилиндра двигателя внутреннего сгорания контролируется:	а) манометром б) щупом в) компрессометром
15	Время прогрева двигателя при отсутствии термостата в системе охлаждения двигателя внутреннего сгорания:	а)увеличивается б) увеличивается в два раза в)резко уменьшается

Вариант№4		
№	Вопрос	Вариант ответа
1	К какому тяговому классу относится трактор К-700?	а)5 кл б)3 кл в)4 кл
2	На сколько групп делятся трактора по назначению?	а)на две группы б)на три группы в)на четыре группы
3	Какова величина зазора в клапанах двигателя А-41?	а) 0,25–оба б) 0,25–впускной, 0,35–выпускной в) 0,25-впускной, 0,30-выпускной
4	Какой порядок работы цилиндров двигателя СМД-62?	а) 1-5-3-6-2-4 б) 1-4-2-5-3-6 в) 1-3-4-2
5	Система наддува дизельного двигателя внутреннего сгорания предназначена для:	а)предварительного сжатия воздуха в цилиндрах двигателя б)снижения расхода топлива в) увеличения количества воздуха, подаваемого в цилиндры двигателя
6	Цикловая подача топлива в дизельном двигателе с увеличением частоты вращения коленчатого вала при фиксированной рейке	а)уменьшается б)уменьшается скачкообразно в) не изменяется

	топливного насоса	
7	Что необходимо проверить перед запуском двигателя трактора?	а) наличие масла в поддоне кратера б) наличие топлива в баке в) положение рычагов КПП, навесной системы, ВОМ, стояночного тормоза
8.	Какова величина зазора в клапанах двигателя СМД-62?	а) 0,25-оба б) 0,25-впускной, 0,30-выпускной в) 0,48-впускной, 0,50-выпускной
9.	Какова нормальная величина прогиба ремня привода вентилятора двигателя Д-240?	а) 10-15 мм б) 15-20 мм в) 14-18 мм
10	Какова емкость топливного бака трактора Т-150К	а) 245л б) 130л в) 315 л
11	Как нельзя тушить воспламенившиеся горюче-смазочные материалы?	а) забрасывать землей б) заливать водой в) накрывать пологом
12	Какие виды топлива используют для тракторных дизелей	а) Дизельное топливо б) Бензин в) Керосин
13	Чем необходимо пользоваться при заправке трактора в ночное время?	а) электрическим освещением б) открытым огнем в) не имеет значения
14	На каком двигателе установлен топливный насос марки УТН-5А?	а)А-41 б)СМД-62 в)Д-240
15	За сколько оборотов коленчатого вала протекает четырехтактный рабочий процесс?	а) за два оборота коленчатого вала б) за один оборот коленчатого вала в) за четыре оборота коленчатого вала

Вариант№5		
№	Вопрос	Вариант ответа
1	Какой марки двигатель установлен на тракторе МТЗ-80?	а) СМД- 62 б) Д-240 в) А-41
2	К какому классу по тяговому усилию относится трактор Т-150К?	а) 5 т б) 3 т в) 1,4 т
3	На сколько групп делятся автомобили по назначению?	а) на две группы б) на три в) на пять

4	К какой группе по типу остова относится трактор ДТ-75?	а) рамный б) безрамный в)полу рамный
5	Каков порядок работы цилиндров двигателя Д-240?	а) 1-3-2-4 б) 1-2-4-3 в) 1-3-4-2
6	Для чего служит клапан-термостат в системе охлаждения?	а) поддерживает атмосферное давление в системе б) не позволяет охлаждающей жидкости кипеть когда двигатель перегрет в) не опускает охлаждающую жидкость в радиатор, когда ее температура ниже 70°С.
7	Какой двигатель не имеет декомпрессионного механизма?	а) Д-240 б) А-41 в) АМ-01
8.	Какого типа установлен масленый насос системы смазки на двигателе А-41?	а) двух секционный поршневой б) односекционный шестеренчатый в) двухсекционный шестеренчатый
9.	К какому тяговому усилию относится трактор Т-150К?	а)3т б) 1,4т в) 5т
10	Какая марка топливного насоса на двигателе СМД-62?	а) УТН-5 б) НД-22/6Б4 в) НД-21/2
11	Какую мощность имеет двигатель Д-240, на каком тракторе установлен?	а) 80 л.с. МТЗ-80 б) 165 л.с. Т-150К в) 150 л.с. Т-150К
12	Какого типа регулятор пускового двигателя П-350?	а) центробежный всережимный б) центробежный трехрежимный в) центробежный однорежимный
13	Какова нормальная величина прогиба ремня привода вентилятора двигателя СМД-62?	а) 10-15 мм б) 20-25 мм в) 14-18 мм
14	На каком тракторе установлен двигатель А-41	а) МТЗ-80 б) Т-150К в) ДТ-75 М
15	Какое расположение цилиндров двигателя Д-240?	а) рядное б) V-образное в) не имеет значения

Вариант 1.

№ п/п	Наименование вопроса	Варианты ответов
1	Каким орудием производится безотвальная вспашка?	а). Плуг б). Плоскорез в). Лущильник
2	С какими тракторами агрегатируется ЛДГ-10А?	а). Т-40М б). МТЗ-80 в). ДТ-75М
3	Каково давление зуба на почву у средних борон?	а). 15Н б). 10Н в). 20Н
4	Чем регулируют глубину обработки почвы КПС-4?	а). винтовая пара б). гидросистемой в). установкой рабочих органов
5	Какие операции выполняет СЗ-3,6?	а). сеет б). культивирует, сеет, вносит удобрения в). сеет и вносит удобрения
6	Какова глубина подрезания предплужника?	а). 4-6 см б). 8-12 см в). 14-16 см
7	Какой сеялкой сеют кукурузу?	а). СЗС-2,1 б). СУК-24 в). СУПН-8
8	С каким трактором используют плуг ПН-4-35?	а). Т-40А б). МТЗ-80 в). ДТ-75М
9	Что означает цифра у КПС-4?	а). ширину захвата б). скорость обработки в). глубину обработки
10	Каков предел угла атаки дисковых батарей борон?	а). 6 – 18° б). 12 – 25° в). 15 – 30°
11	Какой сеялкой сеют пшеницу?	а). СЗС-2,1 б). СУК-24 в). СУПН-8
12	Каково давление зуба на почву легких борон?	а). 15Н б). 20Н в). 10Н

13	Какие операции выполняет СЗС-2,1?	а). сеет б). культивирует, сеет, вносит удобрения в). сеет и вносит удобрения
14	Какие марки культиваторов применяют для сплошной обработки почвы?	а). КРН-4,2 б). КРН-5,6 в). КПС-4
15	С какими тракторами агрегатируется плуг ПЛН-3-35?	а). Т-40, Т40А б). МТЗ-80, ЮМЗ-6Л в). ДТ-75, ДТ-75М

Вариант 2.

№ п/п	Наименование вопроса	Варианты ответов	
1.	Какова глубина обработки плугов общего назначения?	а). до 35 см б). до 20 см в). до 50 см	
2.	Каким комбайном убирают кукурузу на силос?	а). СК-5М б). КПК-3 в). КСС-2,6	
3.	Как делятся плуги по назначению?	а). пропашные б). стерневые в). общего и специального назначения	
4.	Чем регулируют глубину обработки почвы КПС-4?	а). винтовая пара б). гидросистемой в). установкой рабочих органов	
5.	Что означает цифра у КПС-4?	а). ширину захвата б). скорость обработки в). глубину обработки	
6.	Каково давление зуба на почву у легких борон?	а). 15Н б). 20Н в). 10Н	
7.	С какими тракторами агрегатируется ЛДГ-10А?	а). Т-40М б). МТЗ-80 в). ДТ-75М	
8.	Для чего необходима полевая доска у плуга?	а).обрезание пласта б).переворачивание пласта в).устойчивость хода плуга	

9.	Чем отличается культиватор КРН-4,2 от КРН-5,6?	а).шириной захвата б).глубиной обработки в).скоростью обработки	
10.	Что означает цифра у ЛДГ-10А?	а). скорость обработки б). глубина обработки в). ширина захвата	
11.	Для посева каких культур предназначена сеялка СУПН-6?	а) для пропашных б) для овощных в) для трав и зерновых	
12.	Высевающие аппараты какого типа используются зерновыми сеялками класса СЗ?	а) Катушечно-штифтовые б) Пневматические в) Катушечные	
13.	Чем отличается культиватор КРН-4,2 от КРН-5,6?	а). шириной захвата б). глубиной обработки в). скоростью обработки	
14.	Чем отличается сеялки СУПН-6 и СУПН-8?	а). числом посевных секций б). глубиной обработки в). скоростью обработки	
15.	Какова глубина подрезания предплужника?	а). 4-6 см б). 8-12 см в). 14-16 см	

Вариант 3.

№ п/п	Наименование вопроса	Варианты ответов	
1.	Укажите наименьшее расстояние между носками лемехов предплужника и основного корпуса плуга	а) Не менее 250мм б) Не менее 300мм в) Не менее 120мм	
2.	С какими тракторами агрегатируется плуг ПЛН-3-35?	а). Т-40, Т40А б). МТЗ-80, ЮМЗ-6Л в). ДТ-75, ДТ-75М	
3.	Укажите, какими орудиями проводят лущение?	а) лущильниками б) культиваторами в) катками	
4.	Какие сеялки применяются для посева семян подсолнечника?	а) СЗС-2,1 б) ССТ-12 в) СУПН-8	
5.	Укажите, сколько секций имеет кольчато-зубчатый каток 3ККН-2,8	а) Две секции б) Три секции в) Одну секцию	

6.	Сколько сошников имеет СЗ-3,6?	а) 12 б) 24 в) 36	
7.	Укажите, на какой с.х. машине установлен вычерпывающий ложечно-дисковый аппарат?	а) Картофелесажалка б) Сеялка кукурузная в) Сеялка для посева свёклы	
8.	Как регулируется глубина обработки почвы дисковым лущильником ЛДГ-10?	а) При помощи винтового механизма б) При помощи колёс в) При помощи понизителей и дополнительного груза на рамах батареи	
9.	Чем регулируется глубина обработки дисковой бороны БДН-3?	а) Опорными колёсами б) Изменением угла атаки дисков в) Изменением длины средней тяги навески	
10.	Высевающие аппараты какого типа используются зерновыми сеялками класса СЗ?	а) Катушечно-штифтовые б) Пневматические в) Катушечные	
11.	С каким трактором используют плуг ПН-4-35?	а) Т-40А б) МТЗ-80 в) ДТ-75М	
12.	Укажите, какие культиваторы применяются для сплошной и междурядной обработки почвы?	а) универсальные б) пропашные в)культиваторы-окучники	
13.	С какими тракторами агрегатируется плуг ПЛН-8-40?	а) ДТ-75М б) К-701 в) МТЗ-80/82	
14.	Что означает цифра «4» в маркировке культиватора КПС-4.	а) число рядов рабочих органов б) число опорных колёс в) ширину захвата	
15.	Для посева каких культур предназначена сеялка СЗТ-3,6.	а) для пропашных б) для овощных в) для трав и зерновых	

Вариант 4.

№ п/п	Наименование вопроса	Варианты ответов	
1.	Какова глубина обработки плугов общего	а). до 35 см	

	назначения?	б). до 20 см в). до 50 см	
2.	Каким комбайном убирают кукурузу на силос?	а). СК-5М б). КПК-3 в). КСС-2,6	
3.	Как делятся плуги по назначению?	а). пропашные б). стерневые в). общего и специального назначения	
4.	Чем регулируют глубину обработки почвы КПС-4?	а). винтовая пара б). гидросистемой в). установкой рабочих органов	
5.	Что означает цифра у КПС-4?	а). ширину захвата б). скорость обработки в). глубину обработки	
6.	Каково давление зуба на почву у легких борон?	а). 15Н б). 20Н в). 10Н	
7.	С какими тракторами агрегатируется ЛДГ-10А?	а). Т-40М б). МТЗ-80 в). ДТ-75М	
8.	*Для чего необходима полевая доска у плуга?*	а). обрезание пласта б). переворачивание пласта в). устойчивость хода плуга	
9.	Чем отличается культиватор КРН-4,2 от КРН-5,6?	а). шириной захвата б). глубиной обработки в). скоростью обработки	
10.	Что означает цифра у ЛДГ-10А?	а). скорость обработки б). глубина обработки в). ширина захвата	
11.	Какие марки культиваторов применяют для сплошной обработки почвы?	а). КРН-4,2 б). КРН-5,6 в). КПС-4	
12.	Какие сеялки применяются для посева семян кукурузы?	а) СЗС-2,1 б) ССТ-12 в) СУПН-8	
13.	Укажите, сколько секций имеет кольчато-шпоровый каток 3ККш-6?	а) Две секции б) Три секции в) Одну секцию	
14.	С каким трактором используют плуг ПН-8-35?	а) Т-40А б) К-700А	

		в) ДТ-75М	
15.	Что означает цифра «10» в маркировке лущильника ЛДГ-10?	а) число рядов рабочих органов б) число опорных колёс в) ширину захвата	

Вариант 5.

№ п/п	Наименование вопроса	Варианты ответов	
1.	С каким трактором используют плуг ПН-4-35?	а). Т-40А б). МТЗ-80 в). ДТ-75М	
2.	Какова глубина подрезания предплужника?	а). 4-6 см б). 8-12 см в). 14-16 см	
3.	Каково давление зуба на почву средних борон?	а). 15Н б). 25Н в). 10Н	
4.	Какие операции выполняет СЗС-2,1?	а). сеет б). культивирует, сеет, вносит удобрения в). сеет и вносит удобрения	г)
5.	Какова глубина обработки плугов общего назначения?	а). до 35 см б). до 20 см в). до 50 см	
6.	С какими тракторами агрегатируется ЛДГ-10А?	а). Т-40М б). ЮМЗ-6 в). ДТ-75М	
7.	Каков угол атаки при пожнивом лущении стерни ЛДГ-10?	а). 20˚ б). 35˚ в). 40˚	
8.	Каким орудием сажают картофель?	а). СЗС –2,1 б). СУПН-8 в). СН-4Б	
9.	Как классифицируются сеялки?	а). По назначению б). По способу посева в). По назначению, по способу посева, агрегатированию	
10.	Какие марки культиваторов применяют для сплошной обработки почвы?	а). КРН-4,2 б). КРН-5,6 в). КПС-4	

11.	Каково давление зуба на почву легких борон?	а). 15Н б). 20Н в). 10Н	
12.	Для посева каких культур предназначена сеялка СУПН-6?	а) для пропашных б) для овощных в) для трав и зерновых	
13.	Каково давление зуба на почву у средних борон?	а). 15Н б). 10Н в). 20Н	
14.	С каким трактором используют плуг ПН-4-35?	а) Т-40А б) МТЗ-80 в) ДТ-75М	
15.	Какова глубина подрезания предплужника?	а). 4-6 см б). 8-12 см в). 14-16 см	

Тестовые задания

Вариант 1.

№ п/п	Наименование вопроса	Варианты ответов
1	Какое эксплуатационное давление в системе гидрообъемного рулевого управления ДОН-1500?	а). 10 Мпа б). 11,5 Мпа в). 12,5 Мпа
2	Сколько цилиндров служат для подъема и опускания жатки СК-5М?	а). 1 б). 2 в). 3
3	Сколько педалей устанавливается на площадке водителя управления тормозами ДОН-1500?	а). две с блокировкой б). одна педаль в). две без блокировочной защелки
4	Какой привод рабочих тормозов комбайна СК-5М?	а). механический б). гидравлический в). ленточный
5	Для какой цели предназначена платформа-подборщик комбайна ДОН?	а). подбор валков в сухих районах б). подбор валков в районах повышенной влажности в). для подбора валков во всех зонах
6	Какое количество клавиш входит в соломотряс комбайна ДОН-1500?	а). 4 б). 5 в). 6
7	Как выгружают копнитель комбайна СК-5М?	а). рычагом из кабины б). педалью из кабины в). рычагом с площадки моторной

		установки
8	Как соединена наклонная камера с жаткой комбайна на СК-5М?	а). центральным шарниром и 2-мя подвесками б). при помощи 2-х шарниров в). при помощи 3-х шарниров
9	Каков угол охвата деки ДОН-1500?	а). 140° б). 130° в). 150°
10	Сколько педалей управления тормозами у комбайна СК-5 «Нива»?	а). две педали б). одна педаль в). две с блокировочной защелкой
11	Что входит в гидросистему комбайна СК-5М?	а). одна основная гидросистема б). две независимые гидросистемы в). три независимые гидросистемы
12	Какова минимальная высота среза жаткой без копирования рельефа у СК-5М?	а). 50 мм б). 70 мм в). 100 мм
13	Какой зазор должен быть между гребенками транспортера и днищем наклонной камеры СК-5М?	а). 5-10 мм б). 10-15 мм в). 20-25 мм
14	Какой угол охвата деки СК-5М?	а). 130° б). 146° в). 152°
15	Как включают выгрузной шнек СК-5М?	а). рычагом б). педалью в). педалью с площадки моторной установки

Вариант 2.

№ п/п	Наименование вопроса	Варианты ответов
1	Какова вместительность бака гидросистемы комбайна ДОН-1500?	а). 20 л б). 25 л в). 30 л
2	Какой диаметр барабана комбайна СК-5М?	а). 500 мм б). 550 мм в). 600 мм
3	Какова минимальная высота среза (мм) жаткой комбайна СК-5М?	а). 40 мм б). 50 мм в). 60 мм
4	Каким образом регулируют зазор между	а). при помощи регулировочного

	пальцами шнека и днищем жатки ДОН-1500?	болта б). при помощи гидроцилиндра в). рукояткой
5	Мотовило какого типа выпускают для жаток захватом 6м. ДОН – 1500?	а). универсальное пятилопасное, с жесткими пальцами б). универсальное пятилопасное, с пружинными пальцами в). универсальное, шестилопасное, с пружинными пальцами
6	Какой установочный зазор между декой и бичами барабана СК-5М?	а). 18.14.2 б). 16.12.1 в). 22.16.4
7	Укажите частоту вращения барабана ДОН:	а). 410-523 б). 517-954 в). 720-1210
8	Каким образом молотильный аппарат монтируют в корпус молотилки ДОН-1500?	а). через левый люк панели б). через правый люк панели в). через входное отверстие при отсоединенной жатке
9	На какое давление отрегулирован предохранительный клапан основной гидросистемы СК-5 М?	а). 12,5 Г/см² б). 8,5 кГ/см² в). 6 кГ/см²
10	Как приводится в действие нож режущего аппарата жатки ДОН-1500?	а). Шатуном б). Эксцентриком в). механизм качающейся шайбы
11	Что входит в гидросистему комбайна ДОН-1500?	а). Одна основная гидросистема б). Основная и гидросистема рулевого управления в). Три независимые системы: основная, рулевого управления и гидросистемы моста ведущих колес
12	Сколько бичей на барабане комбайна СК-5М?	а). 6 б). 8 в). 10
13	Каким приводом оснащены мосты ДОН?	а). Механическим б). Гидравлическим в). комбинированным
14	Какой угол охвата деки комбайна ДОН?	а). 140° б). 130° в). 120°
15	Как управляют частотой вращения молотильного барабана ДОН-1500?	а). клиноременным вариантом с площадки б). уменьшая или увеличивая

		диаметр приводных шнеков при помощи регулировочных болтов в). вариатор с механическим приводом

Вариант 3.

№ п/п	Наименование вопроса	Варианты ответов
1	Каким приводом оснащены мосты ДОН-1500?	а). Механическим б). гидравлическим в). гидравлическим и механическим
2	Какие рабочие тормоза ведущих колес комбайна ДОН-1500?	а). Дисковые б). Колодочные в). ленточные
3	Как соединена наклонная камера с жаткой комбайна СК-5М?	а). центральным шарниром и 2-мя подвесками б). при помощи 2-х шарниров в). при помощи 3-х шарниров
4	Отбойный битер какого типа установлен на комбайне ДОН-1500?	а). Шестилопастной. б). Четырёхлопастной. в). Пятилопастной.
5	Каким образом молотильный барабан монтируют в корпус молотилки ДОН-1500?	а). левый люк панели б). правый люк панели в). входное отверстие при отведении жатки
6	Каков объем бункера комбайна ДОН-1500?	а). 4 м³ б). 5 м³ в). 6 м³
7	Каковы пределы регулирования частоты вращения мотовила?	а). 10-30 б). 20-41 в). 15-49
8	Какова длина сжатой пружины создающей нормальное натяжение цепей транспортера наклонной камеры ДОН-1500?	а). 50 мм б). 80 мм в). 90 мм
9	Каким образом молотильный барабан монтируют в корпус молотилки комбайна СК-5М?	а). через люк левой панели б). через люк правой панели в). через входное отверстие при отъединении жатки
10	Как в период эксплуатации регулируют зазоры между бичами барабана и	а). при помощи педали в кабине б). при помощи рычага в кабине

	подбарабанья?	в). при помощи регулировочного приспособления
11	Каков объем бункера комбайна ДОН-1500?	а). 4 м³ б). 5 м³ в). 6 м³
12	Как можно изменить частоту вращения мотовила комбайна ДОН-1500?	а). за счет замены звездочек привода мотовила б). при помощи вариатора с механическим приводом в). при помощи клиноременного вариатора с гидроуправлением
13	Какие рабочие тормоза комбайна СК-5М?	а). дисковые б). колодочные в). ленточные
14	Насос какого типа установлен в основной гидросистеме СК-5М?	а). шестеренчатый б). поршневой в). плунжерный
15	Какое количество клавиш входит в соломотряс ДОН-1500?	а). 4; б). 5; в). 6.

Вариант 4.

№ п/п	Наименование вопроса	Варианты ответов
1	Какова минимальная высота среза (мм) жаткой при копировании рельефа поля СК-5?	а). 40 б). 50 в). 60
2	Как соединена подставка с корпусом жатки комбайна ДОН-1500?	а). при помощи ±2 шарниров б). при помощи пружин в). центральным шарниром и 2-мя пружинами
3	Каковы пределы регулирования частоты вращения мотовила (об/мин)?	а). 10-30 б). 30-41 в). 15-49
4	До какой длины сжимают пружины (мм), чтобы создать нормальное натяжение транспортёра наклонной камеры?	а). 60 б). 70 в). 90
5	Сколько цилиндров служат для подъема и опускания жатки СК-5М?	а). 1 б). 2 в). 3
6	Каким образом молотильный барабан монтируют в корпус молотилки комбайна ДОН-1500?	а). Через люк левой панели. б). Через люк правой панели. в). Через входное окно при отсоединенной жатке.

7	Как управляют частотой вращения молотильного барабана?	а). Клиноремённым вариатором с площадки водителя. б). Уменьшая или увеличивая диаметр приводных шкивов. в). Гидрорегулятором с площадки водителя.
8	Отбойный битер какого типа установлен на комбайне ДОН-1500?	а). Шестилопастной. б). Четырёхлопастной. в). Пятилопастной.
9	Каков угол охвата деки ДОН-1500?	а). 140° б). 130° в). 150°
10	Какой зазор должен быть между гребенками транспортера и днищем наклонной камеры СК-5М?	а). 5-10 мм б). 10-15 мм в). 20-25 мм
11	Каков объем бункера комбайна ДОН-1500?	а). 4 м³ б). 5 м³ в). 6 м³
12	Как можно изменить частоту вращения мотовила комбайна ДОН-1500?	а). за счет замены звездочек привода мотовила б). при помощи вариатора с механическим приводом в). при помощи клиноременного вариатора с гидроуправлением
13	Какие рабочие тормоза комбайна СК-5М?	а). дисковые б). колодочные в). ленточные
14	Насос какого типа установлен в основной гидросистеме СК-5М?	а). шестеренчатый б). поршневой в). плунжерный
15	Какое количество клавиш входит в соломотряс ДОН-1500?	а). 4; б). 5; в). 6.

Вариант 5.

№ п/п	Наименование вопроса	Варианты ответов
1	Каким приводом оснащены мосты ДОН-1500?	а). Механическим б). Гидравлическим в). гидравлическим и механическим
2	Какие рабочие тормоза ведущих колес комбайна ДОН-1500?	а). Дисковые б). Колодочные в). ленточные

3	Как соединена наклонная камера с жаткой комбайна СК-5М?	а). центральным шарниром и 2-мя подвесками б). при помощи 2-х шарниров в). при помощи 3-х шарниров
4	Какова характеристика гидромотора моста ведущих колёс с гидроприводом?	а).) Радиально-плунжерный с изменением угла наклона корпуса; б). Аксиально-поршневой с реверсивным вращением вала; в). Шестеренного типа с регулировкой давления жидкости.
5	Каким образом молотильный барабан монтируют в корпус молотилки ДОН-1500?	а). левый люк панели б). правый люк панели в). входное отверстие при отъединении жатки
6	Каков объем бункера комбайна ДОН-1500?	а). 4 м³ б). 5 м³ в). 6 м³
7	Каковы пределы регулирования частоты вращения мотовила?	а). 10-30 об\мин б). 20-41 об\мин в). 15-49 об\мин
8	Какова длина сжатой пружины создающей нормальное натяжение цепей транспортера наклонной камеры ДОН-1500?	а). 50 мм б). 80 мм в). 90 мм
9	Каким образом молотильный барабан монтируют в корпус молотилки комбайна СК-5М?	а). через люк левой панели б). через люк правой панели в). через входное отверстие при отъединении жатки
10	Как в период эксплуатации регулируют зазоры между бичами барабана и подбарабанья?	а). при помощи педали в кабине б). при помощи рычага в кабине в). при помощи регулировочного приспособления
11	Каков объем бункера комбайна ДОН-1500?	а). 4 м³ б). 5 м³ в). 6 м³
12	Как можно изменить частоту вращения мотовила комбайна ДОН-1500?	а). за счет замены звездочек привода мотовила б). при помощи вариатора с механическим приводом в). при помощи клиноременного

		вариатора с гидроуправлением
13	Какие рабочие тормоза комбайна СК-5М?	а). дисковые б). колодочные в). ленточные
14	Насос какого типа установлен в основной гидросистеме СК-5М?	а). шестеренчатый б). поршневой в). плунжерный
15	Какое количество клавиш входит в соломотряс ДОН-1500?	а). 4; б). 5; в). 6.

ПРАВИЛЬНЫЕ ОТВЕТЫ К ТЕСТАМ

№ варианта	Номера заданий														
	1	2	3	4	5	6	7	8	9	10	11	12	13	14	15
1	в	б	а	б	в	б	б	а	б	в	б	в	а	б	а
2	б	а	а	в	б	а	б	а	в	в	в	б	б	б	а
3	в	а	а	а	а	в	в	в	б	б	в	в	б	а	б
4	а	в	в	в	б	а	а	а	б	а	в	в	б	а	б
5	б	а	а	б	а	в	в	в	б	б	в	в	б	а	б

2.3 Типовые задания для оценки освоения МДК 1.01 МДК1 Назначение и общее устройство тракторов, автомобилей и сельскохозяйственных машин

Билет№1

1. Назначение и устройство колеса автомобиля

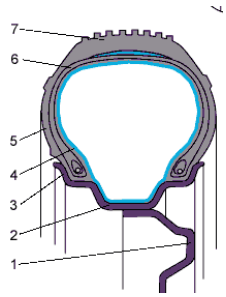

2 Что такое «источники» электрической энергии? Перечислите их

Билет№2

1. Назначение, общее устройство ходовой части автомобиля
2. Что указано на рисунке? Это источник или потребитель? Назначение и общее устройство

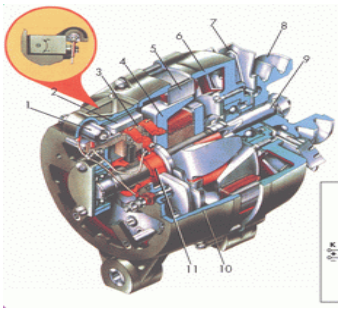

Билет№3

1. Какое расположение корда у этих шин.

а . 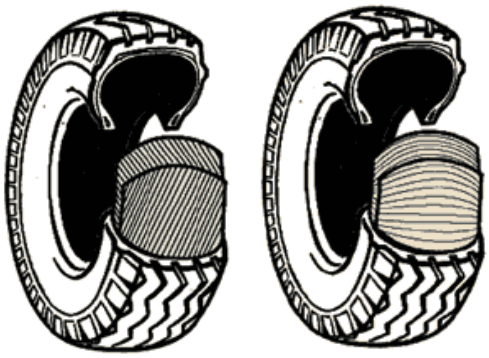 б

2 Что такое «потребители» электрической энергии? Перечислите их.

Билет№4

1. Расшифруйте маркировку шины **175/70 R13**.

2. Что указано на рисунке? Устройство, основные неисправности

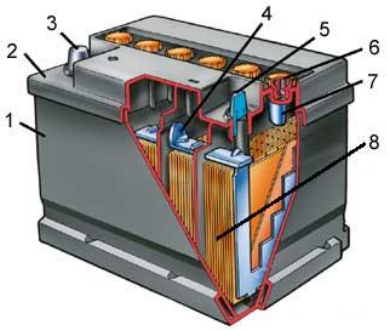

Билет№5

1. Из каких основных частей состоит пневматическая шина?

2. Как называется этот прибор? Назначение, устройство и работа.

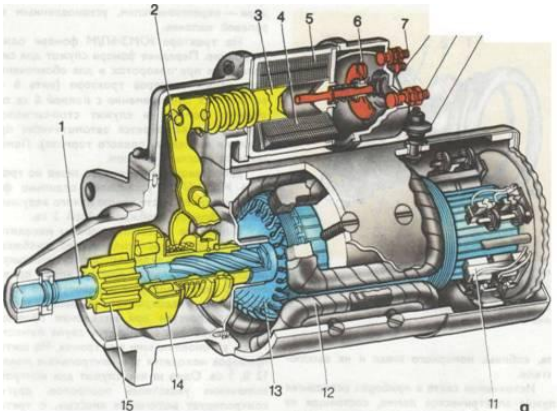

Билет№6

1 Назначение, классификация подвески автомобилей и тракторов
2 Расскажите схему работы стартера

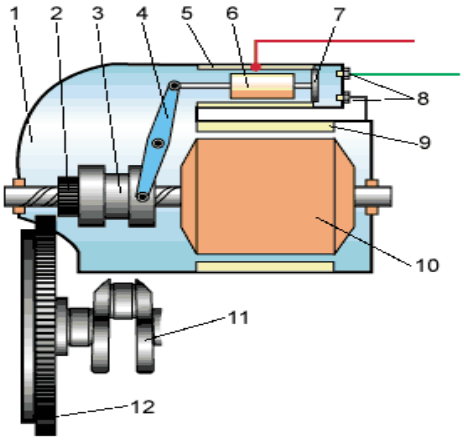

Билет№7

1. Напишите, какая подвеска указана на рисунках? Объясните их отличие друг от друга

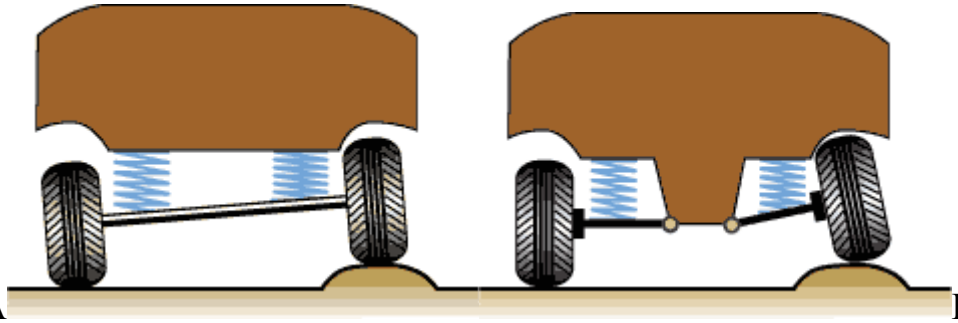

А Б

2 Назначение КИП (контрольно- измерительных приборов). Перечислите их.

Билет№8

1. Назначение , общее устройство и работа амортизатора
2. Укажите номера элементов пневмопривода тормозов ЗИЛ-130:

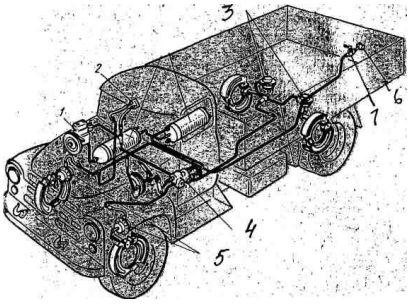

Тормозные камеры задних колес

Тормозные камеры передних колес
Компрессор
Регулятор давления
Тормозной кран

Билет№9

1 Назовите основные элементы амортизатора, объясните работу.

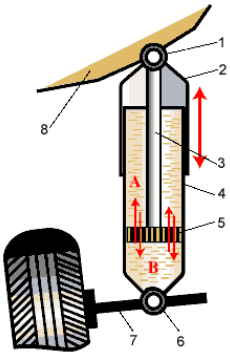

2 Назначение предохранителей в электрооборудовании, какие типы.

Билет№ 10

1. Как называется этот механизм ? Объясните его устройство

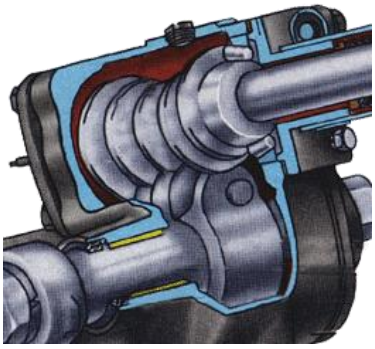

2 Назначение , типы и состав подвески.

Билет№11

1. Назначение, устройство рулевого управления с гидроусилителем трактора МТЗ-80

2. Укажите номера деталей рулевого привода при зависимой подвеске колес ЗИЛ-130.

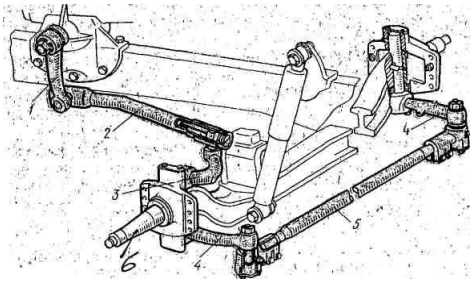

Верхний рычаг поворотной цапфы
Нижний рычаг поворотной цапфы
Рулевая сошка
Продольная тяга
Поперечная тяга

Билет№12

1. Назначение и виды тормозной системы.

2 Укажите номера элементов автомобильного колеса с шиной

Покрышка
Камера
Вентиль
Обод колеса
Ободная лента

Билет№13

1 Виды тормозных систем и назначение каждой системы .В чем их отличия.

2 Укажите номера составных частей колесного барабанного тормозного механизма с гидроприводом:

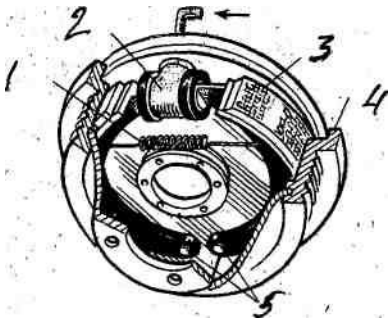

Рабочий цилиндр
Стяжная пружина
Тормозная колодка с накладкой
Тормозной барабан
Опорные пальцы

Билет№14

1. Что такое тормозной механизм? Перечислите их виды.
2. Укажите номера элементов автомобильного колеса с шиной

Покрышка
Камера
Вентиль
Обод колеса
Ободная лента

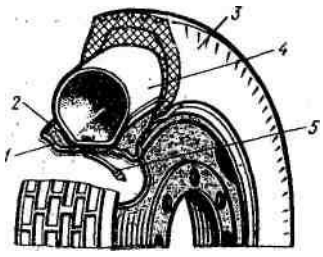

Билет№15

1 Как называется этот механизм, его устройство и работа

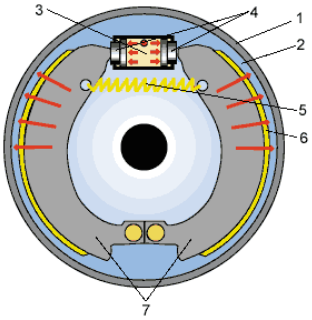

2. Назначение рулевого управления, условия поворота, рулевая трапеция.

Билет№16

1 Какой колесный тормоз изображен на рисунке, его устройство и работа

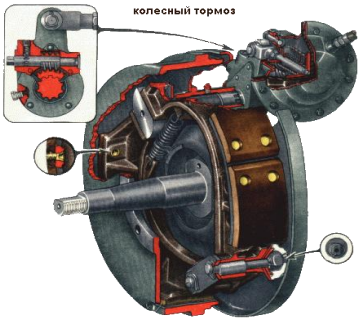

2 На амортизаторе автомобиля Камаз обнаружено следы подтекания амортизационной жидкости . Перечислите дефекты амортизатора.

Билет№17

1. С каким приводом тормозная система указана на рисунке? Объясните схему работы

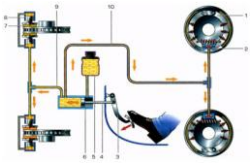

2Назначение, устройство и маркировка свечей зажигания

Билет№18

1. Рулевые механизмы и рулевые приводы колесных машин. Типы, требования к ним.

2 С каким приводом тормозная система указана на рисунке? Назначение и его работа.

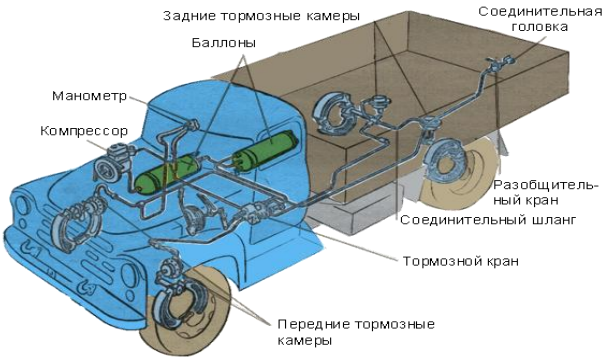

Билет№19

1. При торможении рабочим тормозом автомобиля с пневмоприводом происходит утечка воздуха. Укажите возможные неисправности и способы их устранения

2. Общее устройство ходовой части гусеничного трактора

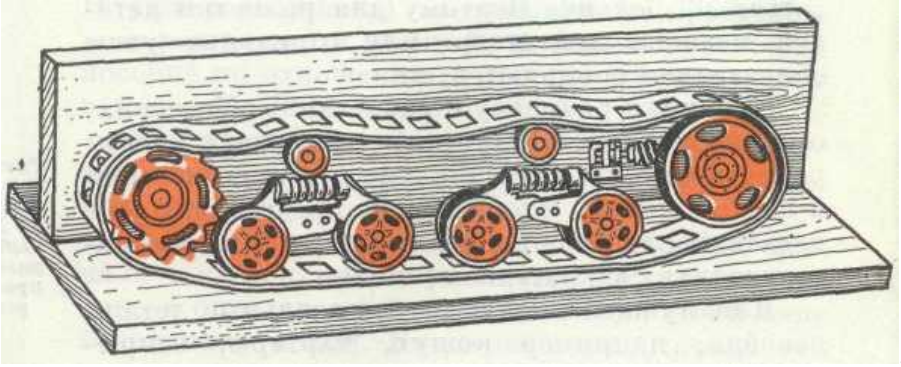

.

Билет №20

1Несущая система машин

2Приборы освещения и сигнализации.

Билет №21

1 Классификация и оценка подвесок гусеничных машин.

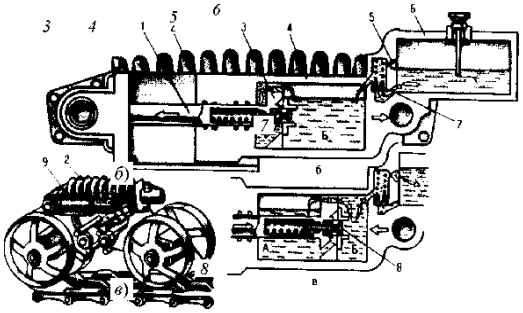

2 Типы тормозных механизмов

Билет №22

1. Назначение рулевого управления ,условия поворота, рулевая трапеция.
2. Укажите номера составных частей колесного барабанного тормозного механизма с гидроприводом:

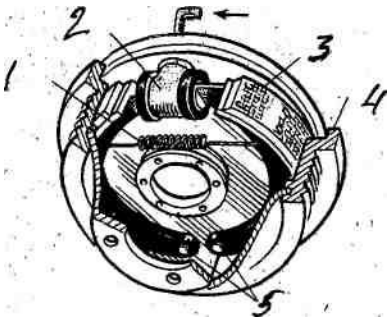

Рабочий цилиндр
Стяжная пружина
Тормозная колодка с накладкой
Тормозной барабан
Опорные пальцы

Билет №23

1. Проходимость машины, давления в шинах, типы шин, их обозначение

2 Устройство и работа гидроусилителя рулевого управления

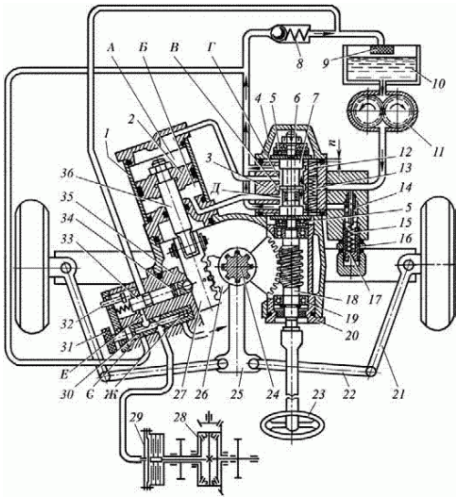

Билет №24

1 Назначение, классификация тормозных систем. Преимущества и недостатки.

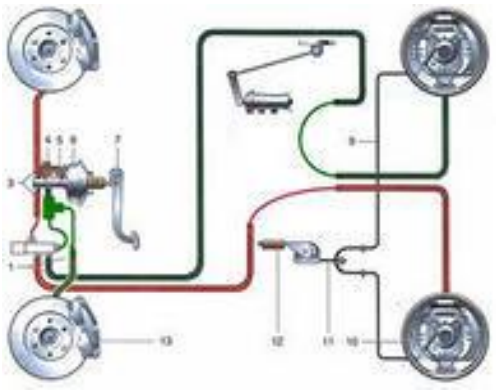

2 Способы запуска двигателей

Билет №25

1. Назначение, устройство аккумуляторной батареи.

2. Принцип действия тормозных механизмов колёс.

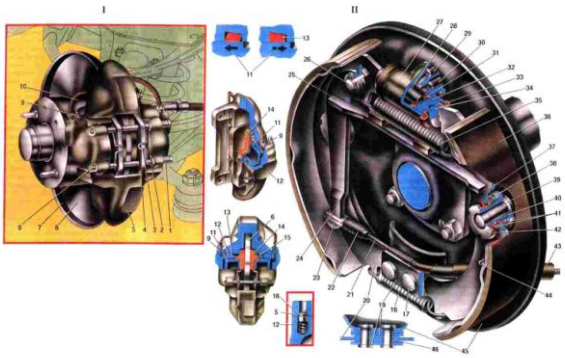

Условия выполнения задания

1. Место (время) выполнения задания*: кабинет*
2. Максимальное время выполнения задания: 6ч.
3. Вы можете воспользоваться:

Плакатами, действующими деталями, макетами деталей

Основные источники:

1. Родичев В.А. Тракторы. – М.: ИЦ «Академия», 2018.
2. Кленин Н.И., Егоров В.Г. Сельскохозяйственные и мелиоративные машины. – М.: Колос, 2018.
3. Устинов А.Н. Сельскохозяйственные машины. – М.: ИРПО Академия, 2016.
4. Нерсесян В.И.Двигатели тракторов. Учебное пособие. – М.: Академия, 2019.
5. Нерсесян В.И., Бычков Н.И., Милосердов Н.В., Шевцов В.Г.Шасси и оборудование тракторов. – М.: Академия, 2017.
6. Чижков Ю.П.Электрооборудование автомобилей и тракторов: Учебник для вузов. – М.: Машиностроение, 2017.
7. Гладов Г.И., Петренко А.М.Тракторы. Устройство и техническое обслуживание. Учебное пособие. – М.: Академия, 2019.
8. Котиков В.М., Ерхов А.В.Тракторы и автомобили. Учебник. – М.: Академия, 2018.

Дополнительные источники:

1. Ширяев Г.А. и др. Автомобиль ГАЗ-53-12. Устройство, техобслуживание, ремонт. – М.: «Русь-Автокнига», 2017.
2. Кузнецов А.С., Глазачев С.И. Автомобили моделей ЗИЛ-4333, ЗИЛ-И314 и их модификации. Устройство, эксплуатация. Ремонт. – М.: «Транспорт», 2017.
3. Тимофеев Ю.Л. Электрооборудование автомобилей. Устранение и предупреждение неисправностей. – М.: «Транспорт», 2016.

К экзамену по междисциплинарному курсу допускаются студенты, полностью выполнившие все практические работы/задания, и, имеющие положительные оценки по результатам текущего контроля

Оценка «2»

Не овладел опорной системой знаний и необходимыми учебными действиями.

Правильно выполнено менее 60% заданий необходимого (базового) уровня.

При ответах и заполнении таблицы наблюдается нарушение логики, неполнота, нераскрываемость обсуждаемого вопроса.

Оценка «3»

Частично овладел опорной системой знаний и необходимыми учебными действиями, способен использовать их для решения простых стандартных задач.

Решение заданий с ошибкой или с посторонней помощью в какой-то момент решения.

Правильно от 61% до 79% заданий необходимого (базового) уровня

Оценка «4»

Овладел опорной системой знаний и необходимыми учебными действиями, способен использовать их для решения стандартных задач, уровень выполнения требований выше удовлетворительного.

Правильность от 80 до 90% заданий необходимого (базового) уровня.

Оценка «5»

Овладел опорной системой знаний на уровне осознанного применения учебных действий, в том числе при решении нестандартных задач.

Полностью успешное решение задач (без ошибок и полностью самостоятельно).

2.4 Правильность от 91 до 100% заданий необходимого (базового) уровня.

иЗадания для оценки освоения МДК 1.02 Подготовка тракторов и сельскохозяйственных машин и механизмов к работе

Билет№1

1Назначение, устройство, основные регулировки механизма навески

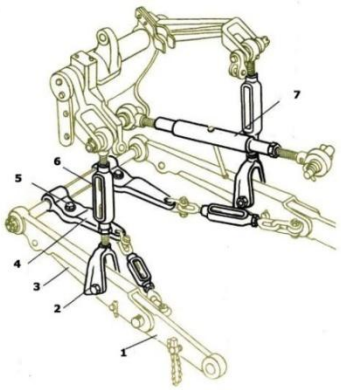

2 Назначение, общее устройство и работа скребкового транспортера

Билет№2

1 Двух и трех точечные схемы навески: их отличие, преимущества и недостатки

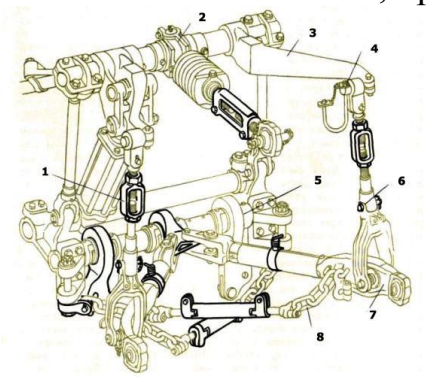

2 Назначение, устройство и классификация доильных установок

Билет№3

1 Назначение общее устройство гидравлической навесной системы

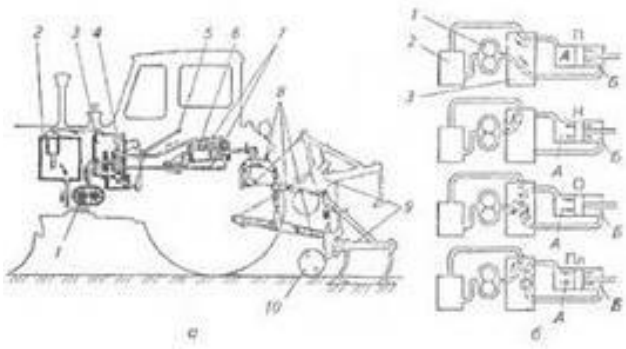

2 Расскажите последовательность технологического процесса обмолота зерна молотилкой и транспортировки ее в бункер комбайна.

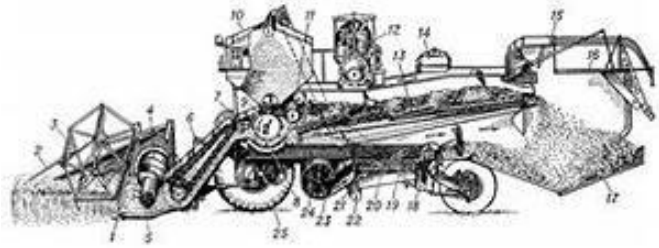

Билет№4

2. Общее устройство , типы масляных насосов гидравлических систем, их приводы

Как устроена и работает валковая жатка ЖВН - 6

Билет№5

3. Принцип действия гидравлической навесной системы на различных режимах работы

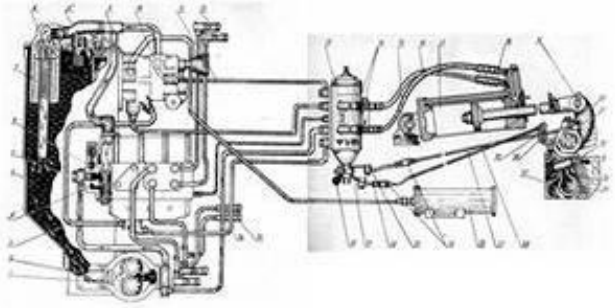

1. Общее устройство и основные регулировки мотовила зерноуборочных комбайнов.

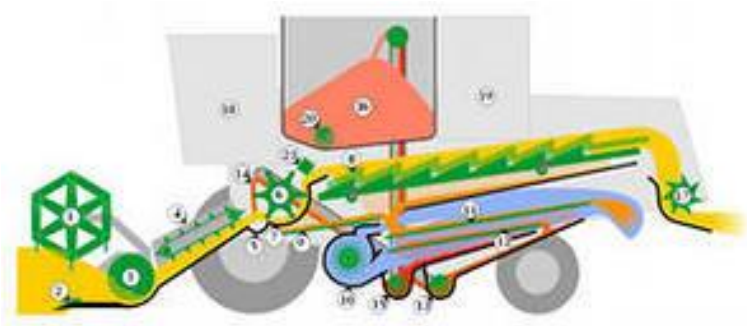

Билет№6

1. Назначение, общее устройство распределителя

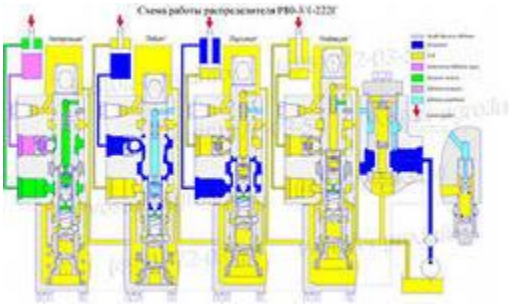

Как устроен и работает молотильный аппарат комбайнов СК-5М и «Дон- 1500

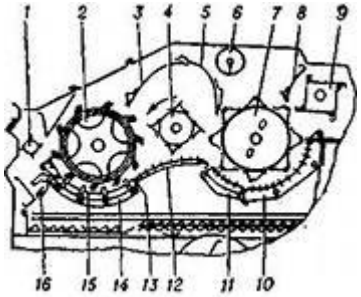

Билет№7

2. Назначение, общее устройство и основные регулировки гидроцилиндров

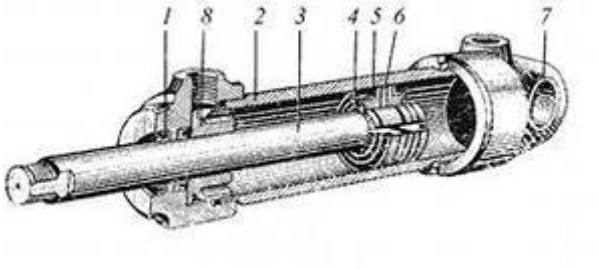

3. Назначение, типы и общее устройство поилок для крупного рогатого скота

Билет№8

1 Назначение, классификация валов отбора мощности

2 Назначение, классификация кормораздатчиков

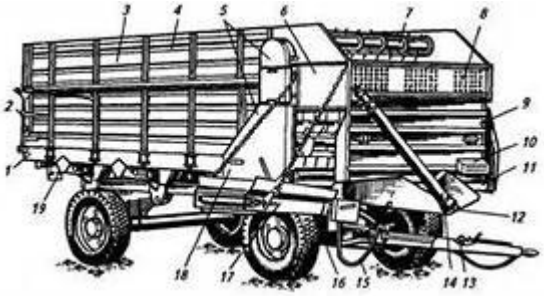

Билет №9

3 Назначение, устройство, принцип действия, регулировки и основные неисправности валковой жатки ЖВН-6.

2 Назначение, классификация вспомогательного оборудования (кабины, кузова, сиденья)

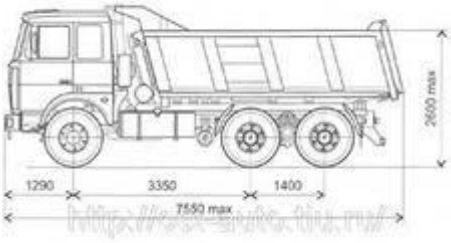

Билет № 10

Назначение, устройство автоматической сцепки, буксирного устройства

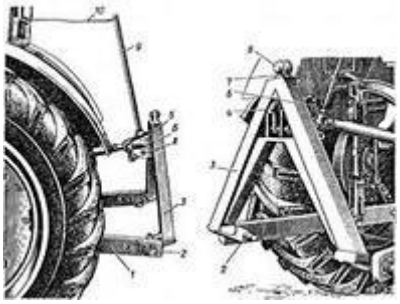

Общее устройство молотильного аппарата , их типы, основные регулировки молотильный аппарат комбайном

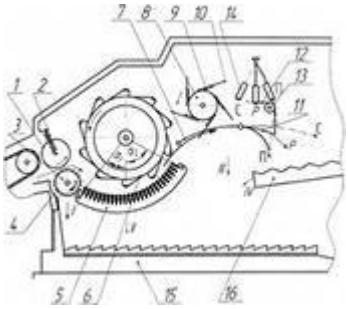

Билет №11

1. Способы комбайнирования, их преимущества и недостатки

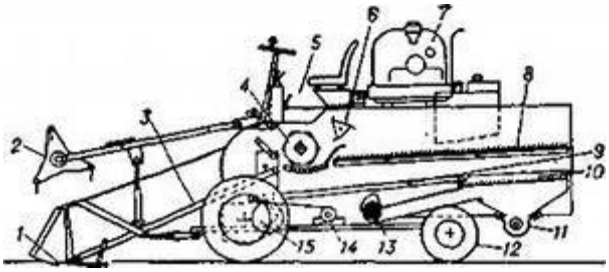

2. Машины и оборудование для поения животных и птиц

Билет №12

1. Машины для уборки навоза и откачки жижи: транспортеры

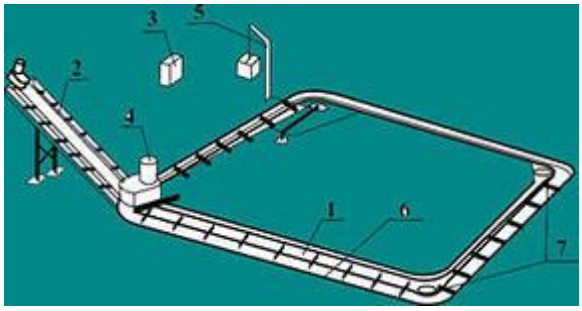

2. Процесс работы комбайна « Дон-1500Б

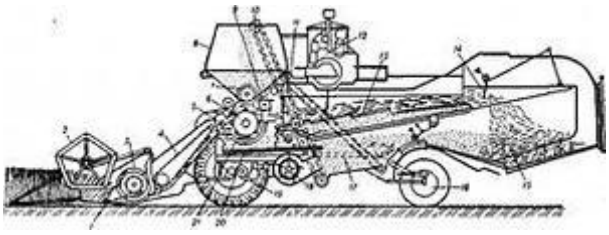

Билет №13

1 Преимущества независимого привода ВОМ.

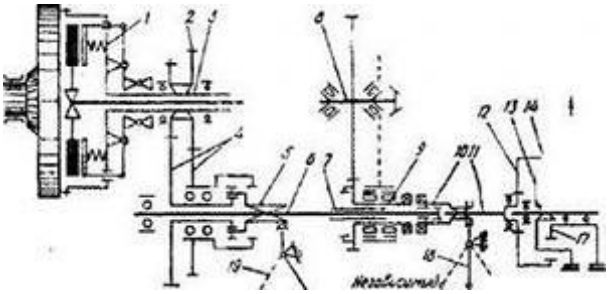

2 Гидросистемы трактора ДТ-75М.

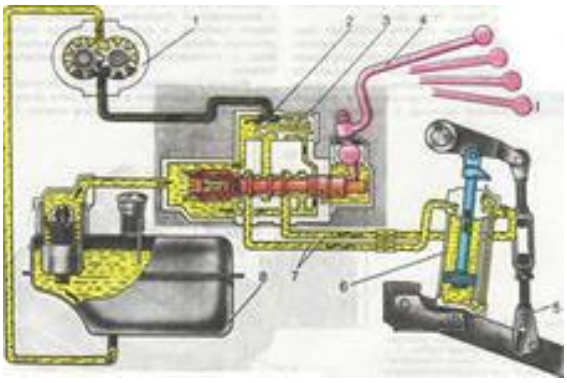

Билет №14

2. Назначение, общее устройство транспортера ТСН-3Б

2 Назначение, общее устройство комбайна

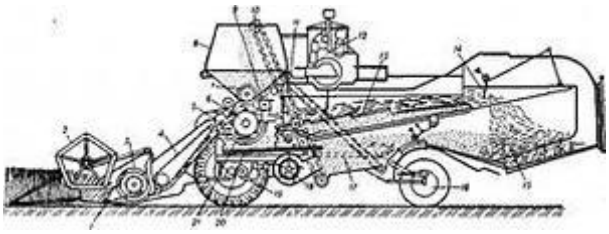

Билет №15

1 Назначение , классификация поилок для свиней

2 Гидрокрюк, общее устройство , назначение

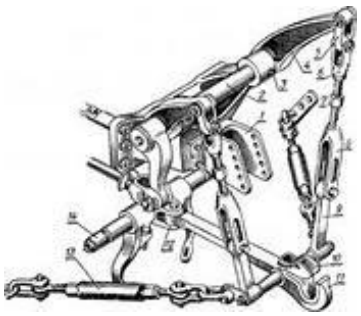

Билет №16

1 Назначение кузова автомобиля и типы кузовов

2 Назначение гидроцилиндров и его основные детали

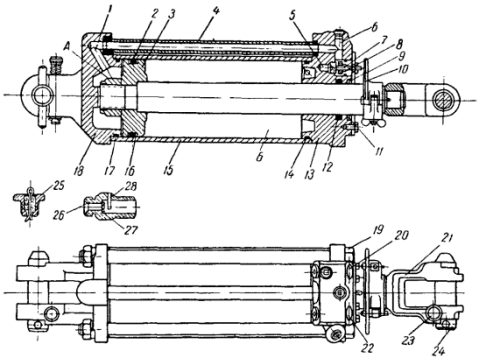

Билет № 17

2. Скреперные транспортеры для удаления навоза с животноводческих

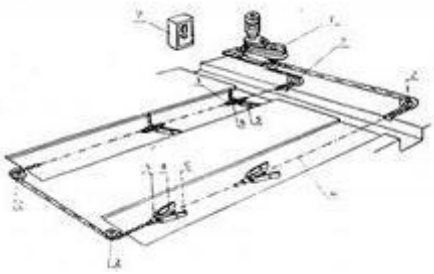

ферм

2 Схема работы гидравлической навесной системы

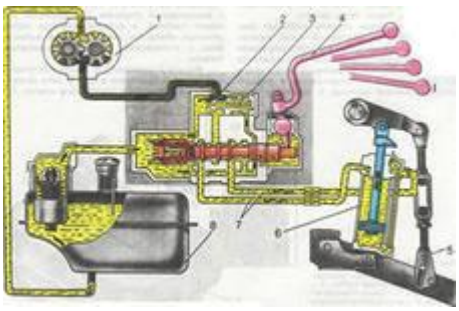

Билет №18

2. Назначение и принцип работы соединительной муфты гидросистемы

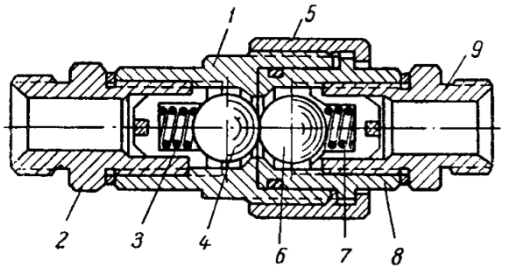

3. Типы кормораздатчиков, назначение, устройство , технологический процесс

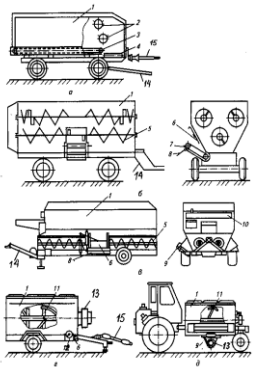

Билет №19

3. Назначение, конструкция и принцип работы разрывной муфты.

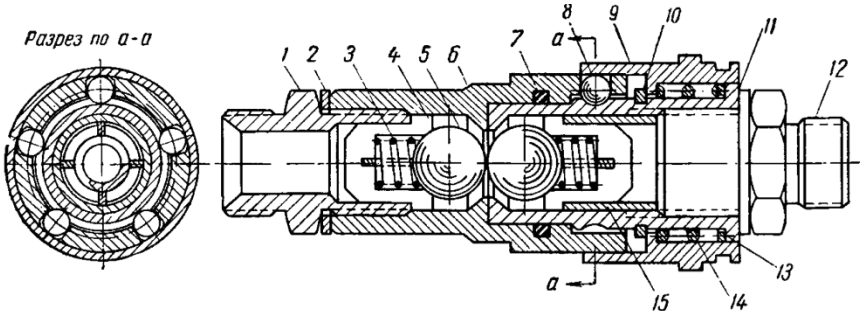

4. Укажите основные сборочные единицы скребкового транспортёра ТСМ-160А показанные на рисунке.

5.

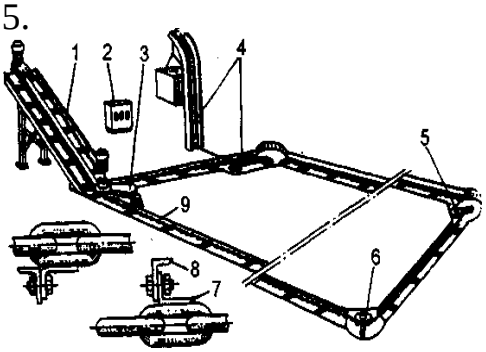

Билет №20

1. Перечислите элементы автоматической поилки ,ПА – 1А указанной на рисунке

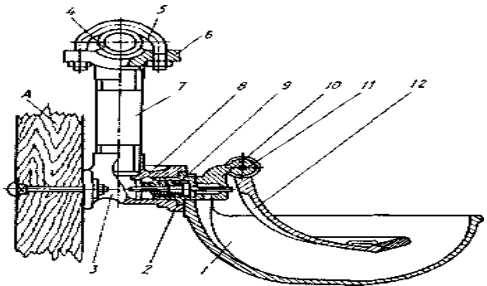

2 Назначение В.О.М. и типы привода на тракторе

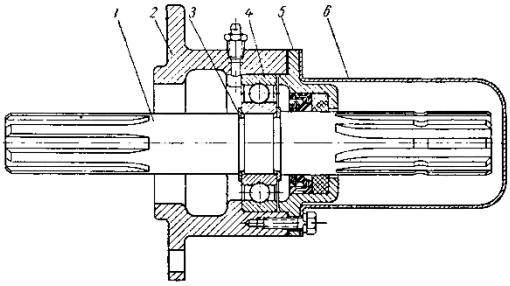

Билет №21

Назначение, устройство и работа механизма навески трактора МТЗ-80

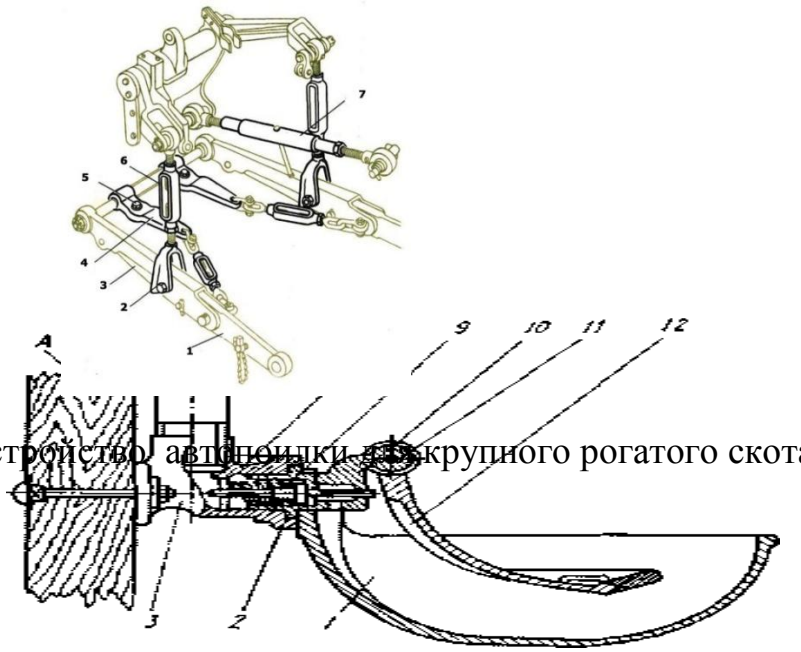

2 Назначение, общее устройство автопоилки для крупного рогатого скота ПА-1А

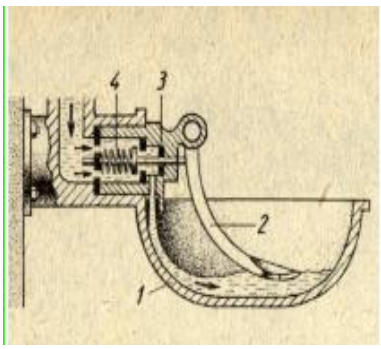

Билет №22

Схемы навески машин на трактор

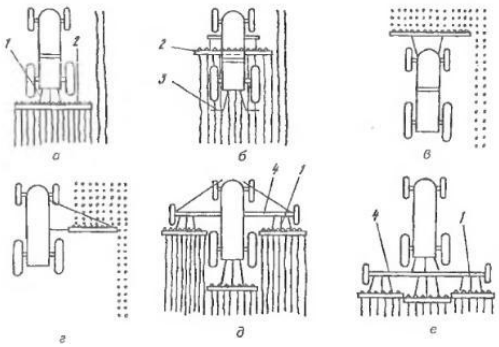

Назначение , устройство доильной аппаратуры

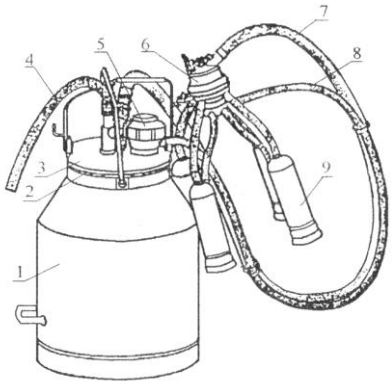

Билет №23

2. Назначение, общее устройство гидравлического распределителя

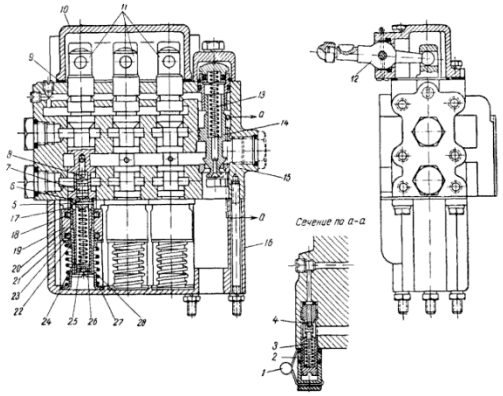

2 Вакуумные и ниппельные поилки для птиц

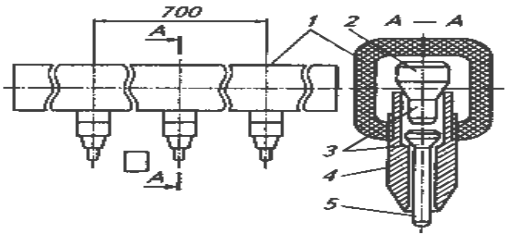

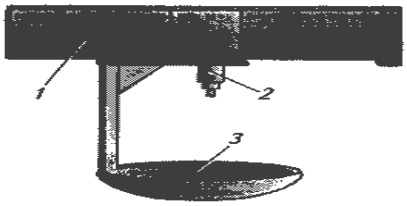

Билет №24

1 Укажите способы удаления навоза, представленные на рисунке:

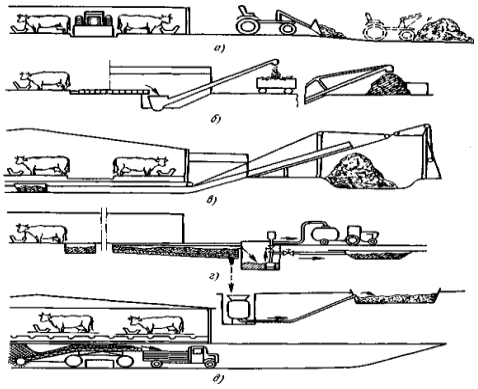

2 Назначение, устройство масляного насоса, отчего осуществляется привод насоса.

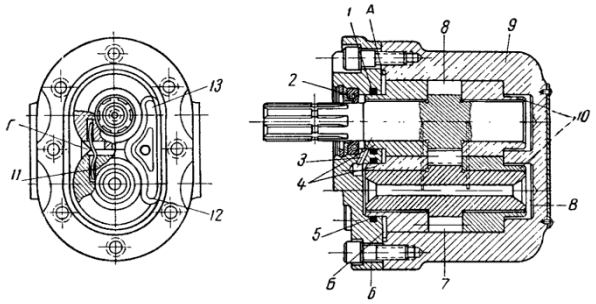

Билет №25

3. Укажите марку и перечислите сборочные единицы кормораздатчика указанного на рисунке.

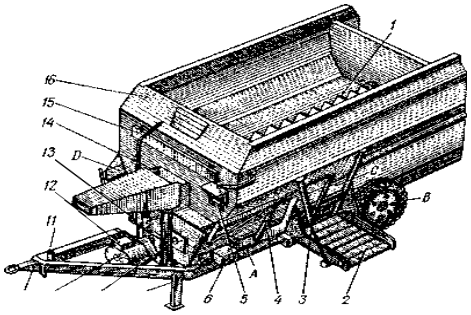

2 Основные гидроцилиндры , назначение, устройство , марки .

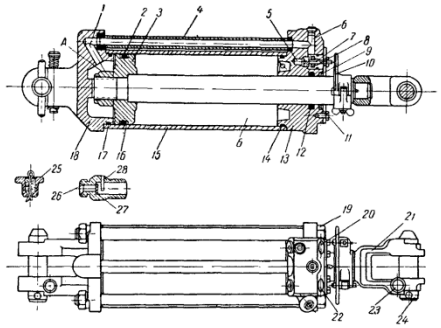

Условия выполнения задания

1. Место (время) выполнения задания*: кабинет*
2. Максимальное время выполнения задания: 6ч.
3. Вы можете воспользоваться:

Плакатами, действующими деталями, макетами деталей

Основные источники:

1Родичев В.А. Тракторы. – М.: ИЦ «Академия», 2018.
2Кленин Н.И., Егоров В.Г. Сельскохозяйственные и мелиоративные машины. – М.: Колос, 2015.
3Гельман БМ « Сельскохозяйственные тракторы и автомобили»
4АВ Богатырев, В.Р Лехтер «Тракторы и автомобили»
5ВМ Котиков АВ Ерхов «Тракторы и автомобили»
6АП Пехальский, ИА Пехальский « Устройство автомобилей»
7http://www.coolreferat.com/
8А.Н. Карпенко, Халанский В.М. « Сельскохозяйственные машины»
9 Листопад Г.Е « Сельскохозяйственные и мелиоративные машины
10 Лурье А.В., Гусинцев Ф.Г, Давидсон Е.И « Сельскохозяйственные машины»
11 Халанский В.М., Горбачев И.В. « Сельскохозяйственные машины»
12 Кирсанов В.В. Механизация и автоматизация животноводства.
12Мельников С.В. Технологическое оборудование животноводческих ферм и комплексов.

Дополнительные источники:

1 Белехов И. П., Четкин А. С. Механизация и автоматизация животноводства
2 Трубилин Е.И. и др.« Сельскохозяйственные машины»
3 А.Н. Устинов « Сельскохозяйственные машины»
4 www.avtomash.ru/gur/g_obzor.htm
www.ruprom.ru/ru/okp/470000/tenders

К экзамену по междисциплинарному курсу допускаются студенты, полностью выполнившие все практические работы/задания, и, имеющие положительные оценки по результатам текущего контроля

Оценка «2»

Не овладел опорной системой знаний и необходимыми учебными действиями.
Правильно выполнено менее 60% заданий необходимого (базового) уровня.
При ответах и заполнении таблицы наблюдается нарушение логики, неполнота, нераскрываемость обсуждаемого вопроса.

Оценка «3»

Частично овладел опорной системой знаний и необходимыми учебными действиями, способен использовать их для решения простых стандартных задач.
Решение заданий с ошибкой или с посторонней помощью в какой-то момент решения.

Правильно от 61% до 79% заданий необходимого (базового) уровня

Оценка «4»

Овладел опорной системой знаний и необходимыми учебными действиями, способен использовать их для решения стандартных задач, уровень выполнения требований выше удовлетворительного.

Правильность от 80 до 90% заданий необходимого (базового) уровня.

Оценка «5» Овладел опорной системой знаний на уровне осознанного применения учебных действий, в том числе при решении нестандартных задач.

Полностью успешное решение задач (без ошибок и полностью самостоятельно).

Правильность от 91 до 100% заданий необходимого (базового) уровня.

2.5. АТТЕСТАЦИОННЫЙ ЛИСТ ПО УЧЕБНОЙ ПРАКТИКЕ ПРОФЕССИОНАЛЬНОГО МОДУЛЯ

Подготовка машин, механизмов, установок, приспособлений к работе, комплектование сборочных единиц

_____

(фамилия, имя студента)

Результаты обучения (освоенные умения и практический опыт в рамках ВПД)	**Виды работ**	**Оценка и подпись руководителя практики**
уметь: -собирать, разбирать, регулировать, выявлять неисправности и устанавливать узлы и детали на двигатель, приборы электрооборудования; -определять техническое состояние машин и механизмов; -производить разборку, сборку основных механизмов тракторов и автомобилей различных марок и модификаций; -выявлять	1.Проверка работы двигателя с помощью стетоскопа, частичная разборка двигателя, выявление неисправностей, дефектация деталей, проверка и регулировка натяжных ремней, газораспределительного механизма, проверка уровня топлива в поплавковой камере, установка зажигания, регулировка холостого хода двигателя.	
	2.Разборка заднего моста трактора, выявление неисправностей, сборка, регулировка зацепления и подшипников дифференциала трактора.	
	3.Определение неисправностей трансмиссии и ходовой части, регулировка муфты сцепления и тормоза, гидроусилителя РУ, схождение направляющих колес, ТО блокировки дифференциала, регулировка колесных тормозов и ручного тормоза.	
	4.Разборка заднего моста автомобиля, выявление неисправностей, сборка, регулировка зацепления главной передачи и затяжки	

неисправности в основных механизмах тракторов и автомобилей; -разбирать, собирать и регулировать рабочие органы сельскохозяйственных машин; **иметь практический опыт:** -выполнения разборочно-сборочных работ сельскохозяйственных машин и механизмов; -выполнения регулировочных работ при настройке машин на режимы работы; -выявления неисправностей и устранения их; -выбора машин для выполнения различных операций.	подшипников редуктора автомобиля.	
	5.Разборка топливного насоса, выявление неисправностей, замена плунжерной пары, сборка насоса, регулировка на равномерность подачи насоса.	
	6.Разборка РУ и тормозной системы автомобиля, определение технического состояния шарниров и накладок, сборка РУ, его регулировка, сборка колесного тормоза, его регулировка, проверка герметичности гидропривода, проверка тормозного привода автомобиля.	
	7.Выполнение разборочно-сборочных, подготовительных и регулировочных работ при изучении почвообрабатывающих машин.	
	8.Выполнение разборочно-сборочных, подготовительных и регулировочных работ при изучении сеялок.	
	9.Выполнение разборочно-сборочных, подготовительных и регулировочных работ при изучении сажалок.	
	10.Выполнение разборочно-сборочных, подготовительных и регулировочных работ при изучении машин по внесению удобрений.	
	11.Выполнение разборочно-сборочных, подготовительных и регулировочных работ при изучении машин по защите растений.	
	12.Выявление и устранение неисправностей аккумуляторной батареи.	
	13.Разборка, регулировка, сборка автомобильных генераторных установок	
	14.Разборка, регулировка, сборка контактной системы зажигания.	
	15.Разборка, регулировка, сборка контактно-транзисторной системы зажигания.	
	16.Разборка, регулировка, сборка электропусковых систем, контрольно-измерительных приборов, приборов освещения и сигнализации.	
	17.Выполнение разборочно-сборочных, подготовительных и регулировочных работ при изучении кормоуборочных машин (косилок, граблей, пресс-подборщиков).	
	18.Выполнение разборочно-сборочных, подготовительных и регулировочных работ при изучении кормоуборочных комбайнов.	
	19.Выполнение разборочно-сборочных, подготовительных и регулировочных работ при изучении жаток и подборщиков зерноуборочных комбайнов.	
	20.Выполнение разборочно-сборочных, подготовительных и регулировочных работ при	

	изучении молотильно-сепарирующих органов зерноуборочного комбайна.	
	21.Выполнение разборочно-сборочных, подготовительных и регулировочных работ при изучении зерноочистительных машин и сушилок.	
	22.Выполнение разборочно-сборочных, подготовительных и регулировочных работ при изучении свеклоуборочных машин.	
	23.Выполнение разборочно-сборочных, подготовительных и регулировочных работ при изучении картофелеуборочных и овощных машин.	
Итоговая оценка		

2.6 Требования к дифференцированному зачёту по производственной практике

Дифференцированный зачёт по производственной практике выставляется на основании данных аттестационного листа (характеристика профессиональной деятельности студента на практике) с указанием вида работ, выполненных студентами во время практики, их объёма, качества выполнения в соответствии с требованиями организации, в которой проходила практика. Уровень подготовки при проведении практики оценивается в баллах: «5» - отлично, «4» - хорошо, «3» - удовлетворительно, «2» - неудовлетворительно. Предметом оценки по производственной практике является приобретение практический опыта, а также освоение общих и профессиональных компетенций. Контроль и оценка по учебной и (или) производственной практике проводится на основе утвержденного документационного обеспечения практики: приказ, договор с предприятием, содержание производственной практик, сопроводительная и отчетная документация по практике, аттестационный лист по практике, в котором отражаются виды работ, выполненные обучающимся во время практики, их объем, качество выполнения в соответствии с технологией и (или) требованиями организации (техникума), на базе которой проходила практика.

Виды работ	36ч
Ознакомление студентов с хозяйством. Прохождение инструктажа по технике безопасности и противопожарной безопасности на рабочем месте, в зависимости от вида выполняемых работ и используемой при этом сельскохозяйственной техники. Осмотр тракторов и сельскохозяйственных машин, с которыми предстоит работать, места стоянки и ремонта.	3ч
Проведение ежесменного ТО трактора, проверка технического состояния плуга. Проведение ремонтных работ, замена лемехов, отвалов, полевых досок плуга ПЛН-4-35 . Проведение регулировочных работ пахотного агрегата. Проверка глубины вспашки.	3ч
Проведение ежесменного ТО трактора, проверка технического состояния плуга. Разборка –	3ч

сборка, подготовка к работе плугов для безотвальной вспашки . Проведение регулировочных работ плуга. Проверка глубины вспашки.	
Проверка технического состояния борон. Разборка -сборка зубовых борон Проведение регулировочных работ. Замена зубьев борон. Сборка борон БЗСС-1.	3 ч
Проверка технического состояния борон. Разборка -сборка дисковых борон Проведение регулировочных работ. Замена зубьев. Сборка борон БДТ-3. Подготовка к работе борон.	3ч
Проверка технического состояния культиватора КПС-4 , очистка. Разборка –сборка культиваторов для основной обработки почвы. Регулировка культиватора на заданную глубину обработки.	3ч
Проверка технического состояния культиватора КРН-5,6 , Разборка -сборка культиваторов для пропашных культур. Основные регулировки и подготовка к работе.	3ч
Проверка технического состояния лущильника. Проведение ремонтных работ лущильника ЛДГ-10. Разборка- сборка отдельных узлов и механизмов лущильников .Установка заданного угла атаки. Проверка качества лущения.	3ч
Проведение ежесменного ТО трактора и сеялок. Проведение ремонтных работ зерновых сеялок СЗ-3,6. Замена сошников. Установка нормы высева. Проверка глубины заделки семян.	3ч
Проведение ежесменного ТО трактора и сеялки. Проведение ремонтных работ сельскохозяйственных машин для посева пропашных культур. Установка нормы высева сеялкой СУПН-8 Проверка нормы высева и глубины заделки семян.	3ч
Выбор тракторов МТЗ-82, 920, 1021, 1025, ДТ-75, ВТ-100, Т-150К для выполнения пахоты, культивации, боронования, посева, прикатывания.	3 ч
Оформление учетно-отчетной и планирующей документации	3ч

Аттестационный лист по производственной практике

_____

студента 3курса по ППССЗ 35.02.16 Эксплуатация и ремонт сельскохозяйственной техники и оборудования

успешно прошел производственную практику по профессиональному модулю

ПМ.01 «Подготовка машин, механизмов, установок, приспособлений к работе, комплектование сборочных единиц»

в объеме 36 часов с 16декабря по 21 декабря 2020года

в организации_____

Виды и качество выполнения работ во время практики:

Виды и объем работ, выполненных студентом во время практики	Качество выполнения работ в соответствии с технологией и (или) требованиями организации, в которой проходил практику

Ознакомление студентов с хозяйством. Прохождение инструктажа по технике безопасности и противопожарной безопасности на рабочем месте, в зависимости от вида выполняемых работ и используемой при этом сельскохозяйственной техники. Осмотр тракторов и сельскохозяйственных машин, с которыми предстоит работать, места стоянки и ремонта.	Соответствует выбранной технологии
Проведение ежесменного ТО трактора, проверка технического состояния плуга. Проведение ремонтных работ, замена лемехов, отвалов, полевых досок плуга ПЛН-4-35 . Проведение регулировочных работ плуга. Проверка глубины вспашки.	Соответствует выбранной технологии
Проведение ежесменного ТО трактора, проверка технического состояния плуга ПЛП-6-35. Проведение регулировочных работ плуга. Проверка глубины вспашки.	Соответствует выбранной технологии
Проверка технического состояния борон. Разборка – сборка зубовых борон Проведение дефектовочных работ. Замена зубьев борон. Сборка борон БЗСС-1	Соответствует выбранной технологии
Проверка технического состояния борон. Разборка – сборка дисковых борон Проведение регулировочных работ. Установка дисковой батареи на заданный угол атаки. Сборка борон БДТ-3. Подготовка к работе борон.	
Проверка технического состояния культиватора КПС-4. Разборка –сборка культиваторов для основной обработки почвы. Регулировка культиватора на заданную глубину обработки.	Соответствует выбранной технологии
Проверка технического состояния культиватора КРН-5,6. Разборка –сборка культиваторов для пропашных культур Основные регулировки и подготовка к работе.	Соответствует выбранной технологии
Проверка технического состояния лущильника. Проведение ремонтных работ лущильника ЛДГ-10. Разборка- сборка отдельных узлов и механизмов лущильников. Установка заданного угла атаки. Проверка качества лущения.	Соответствует выбранной технологии
Проведение ежесменного ТО трактора и сеялок. Проведение подготовки к работе зерновых сеялок СЗ-3,6. Замена сошников. Установка нормы высева. Проверка глубины заделки семян.	Соответствует выбранной технологии
Проведение ежесменного ТО трактора и сеялки. Проведение подготовительных работ сельскохозяйственных машин для посева пропашных культур. Установка нормы высева сеялкой СТВ-8. Проверка нормы высева и глубины заделки семян.	Соответствует выбранной технологии

Выбор тракторов МТЗ-82, 920, 1021, 1025, ДТ-75, ВТ-100, Т-150К для выполнения пахоты, культивации, боронования, посева, прикатывания	Соответствует выбранной технологии
Оформление учетно-отчетной и планирующей документации	Соответствует выбранной технологии

Характеристика учебной и профессиональной деятельности студента во время производственной практики.

_____

_____

_____

_____

_____

_____

_____

_____

_____

_____

_____

_____

_____

_____

_____

Дата «___»._____.2020 Подпись руководителя практики

_____/ ФИО, должность/

Подпись ответственного лица организации (базы практики)

_____/ ФИО, должность/

4. КОНТРОЛЬНО-ОЦЕНОЧНЫЕ МАТЕРИАЛЫ ДЛЯ ЭКЗАМЕНА (квалификационного)

ПАСПОРТ

I. НАЗНАЧЕНИЕ:

КОМ предназначен для контроля и оценки результатов освоения профессионального модуля **ПМ.01 «**Подготовка машин, механизмов, установок, приспособлений к работе, комплектование сборочных единиц **».**

ППССЗ 35.02.16 Эксплуатация и ремонт сельскохозяйственной техники и оборудования

Профессиональные компетенции:

ПК 1.1. Выполнять регулировку узлов , систем и механизмов двигателя и приборов электрооборудования

ПК 1.2. Подготавливать почвообрабатывающие машины

ПК 1.3. Подготавливать посевные , посадочные машины и машины для ухода за посевами

ПК 1.4 Подготавливать уборочные машины

ПК 1.5 Подготавливать машины и оборудование для обслуживания животноводческих ферм, комплексов и птицефабрик

ПК 1.6 Подготавливать рабочее и вспомогательное оборудование тракторов и автомобилей.

II. ЗАДАНИЯ ДЛЯ ЭКЗАМЕНУЮЩЕГОСЯ.

Вариант№1

Инструкция

Внимательно прочитайте задание.

Оборудование: двигатель Д-240,инструмент, справочная литература, инструкция.

Время выполнения задания – 1 час.

Задание

Вариант 1

1Объясните на тракторе расположение и крепление дизеля Д-240 и его основных сборочных единиц .

2Прочитайте указания об условиях безопасного проведения разборочно-сборочных работ и руководствуйтесь ими при выполнении задания.

3Частично разберите дизель, для чего:

снимите головку цилиндров и поддон картера с их прокладками

снимите крышку распределительных шестерен с прокладкой, маховик и его картер с прокладками;

снимите уравновешивающий механизм ;

проверив клейма, снимите крышки с шатунов; в последовательности 1-3-4-2 снимите крышки коренных подшипников;

выньте из блока коленчатый вал;

выньте из цилиндра поршень с шатуном, выпрессуйте поршневой палец;

выпрессуйте гильзу из цилиндра, рассмотрите её и резиновые кольца;

4Расскажите устройство блока цилиндров и объясните, что и чем на нем крепится.

5Снимите с поршня кольца. Объясните устройство компрессионных и маслосъёмного колец. Расскажите, как измерить зазор в замке кольца, вставленного в цилиндр. Наденьте поршневые кольца и правильно расставьте

их замки. Покажите поршневой палец и метки на поршне.
9. Расскажите устройство шатуна, его втулки, вкладышей, крышки и болтов.
10. Расскажите устройство коленчатого вала, его подшипников и крышек и болтов.
11. Расскажите устройство и схему действия уравновешивающего механизма. Соберите кривошипно-шатунный механизм в последовательности, обратной разборке; при этом поставьте на свои места крышки шатунов и коленчатого вала, руководствуясь метками.

Вариант №2

Инструкция
Внимательно прочитайте задание.
Оборудование: двигатель А-41,инструмент, справочная литература, инструкция.
Время выполнения задания – 1 час.
Задание

Вариант 2

1.По плакату расскажите общее устройство и схему действия газораспределительного и декомпрессионного механизмов. Объясните название деталей и их взаимодействие.

2.С головки цилиндров монтажного дизеля А-41 снимите впускной и выпускной коллекторы, её крышку, стойки коромысел и деталей декомпрессионного механизма. Выньте штанги толкателей. Снимите головку цилиндров и её прокладку.

3.С помощью приспособления разберите клапанные механизмы. Снимите пружины и выньте из втулок клапаны.

4.Расскажите устройство головки цилиндров, расположений впускных и выпускных клапанов и клапанных гнёзд. Объясните назначение всех отверстий и вырезов прокладки головки и какой стороной её нужно уложить на блок.

5.Обьясните различия между впускными и выпускными клапанами, устройство других деталей клапанного механизма. С помощью приспособления соберите этот механизм.

6.С левой стенки блока снимите две крышки люков и через них выньте узлы толкателей с их осями. Расскажите устройство толкателей и осей, каналы и сверления в них.

7.Снимите картер распределительных шестерён. Объясните их расположение, расскажите назначение каждой шестерни, покажите метки на них.

8. Выньте из блока распределительный вал с шестернёй. Расскажите устройство вала. Пометьте мелом кулачки всех впускных клапанов. Установите вал на место, соединив его шестерню по меткам. Закрепите вал от осевых перемещений. Установите на место картер распределительных шестерён.

9. Установите на место толкатели с осями и крышки люков.

10. Установите на место головку цилиндров, правильно уложив на блок её прокладку. Закрепите гайки шпилек головки цилиндров динамометрическим ключом в последовательности, показанной на рисунке 37 учебника. Закрепите на головке цилиндров впускной и выпускной коллекторы. Вставьте штанги толкателей и закрепите на головке стойки с коромыслами и деталями декомпрессионного механизма.

11. Поворачивая ключом вал декомпрессора, проследите действие этого механизма и объясните, чем и как его регулируют. На тракторе покажите механизм управления декомпрессором. Установите на место крышку головки цилиндров.

12. Расскажите порядок регулировки клапанов и декомпрессионного механизма. Подберите инструмент для проверки и регулировки клапанов

Вариант №3

Инструкция

Внимательно прочитайте задание.

Оборудование: Задний мост автомобиля ВАЗ-2104, комплект инструментов, щуп, учебные плакаты, учебник, учебно-техническая документация, аптечка.

Время выполнения задания – 1 час.

Задание Рассмотрите устройство заднего моста автомобиля по плакату.

Изучите устройство и принцип работы моста.

Произведите разборку заднего моста в следующей последовательности:
Отверните гайки крепления фланца полуоси к ступице колеса.

Выньте полуось с прокладкой.

Отверните гайку подшипника ступицы колеса.

Снимите стопорную шайбу гайки подшипников, отверните гайку и снимите барабан вместе с подшипниками.
Отверните болты крепления картера редуктора к картеру заднего моста, снимите редуктор.
Изучите устройство двойной главной передачи.

Изучите устройство дифференциала и полуосей.

Соберите задний мост в последовательности, обратной разборке.
Изучите порядок технического ухода за задним мостом автомобиля.

Уберите рабочее место. Сдайте инструмент и учебно-техническую

документацию преподавателю.

Вариант №4

Инструкция

Внимательно прочитайте задание.

Оборудование: двигатель Ваз-2103,инструмент, справочная литература, инструкция.

Время выполнения задания – 1 час.

Задание

1Объясните на автомобиле расположение и крепление двигателя Ваз-2103 и его основных сборочных единиц .

2Прочитайте указания об условиях безопасного проведения разборочно-сборочных работ и руководствуйтесь ими при выполнении задания.

3Частично разберите двигатель, для чего:

снимите головку цилиндров и поддон картера с их прокладками

снимите крышку распределительных шестерен с прокладкой, маховик и его картер с прокладками;

снимите уравновешивающий механизм ;

проверив клейма, снимите крышки с шатунов; в последовательности 1-3-4-2 снимите крышки коренных подшипников;

выньте из блока коленчатый вал;

выньте из цилиндра поршень с шатуном, выпрессуйте поршневой палец;

выпрессуйте гильзу из цилиндра, рассмотрите её и резиновые кольца;

4Расскажите устройство блока цилиндров и объясните, что и чем на нем крепится.

5Снимите с поршня кольца. Объясните устройство компрессионных и маслосъёмного колец. Расскажите, как измерить зазор в замке кольца, вставленного в цилиндр. Наденьте поршневые кольца и правильно расставьте их замки. Покажите поршневой палец и метки на поршне.

9. Расскажите устройство шатуна, его втулки, вкладышей, крышки и болтов.

10. Расскажите устройство коленчатого вала, его подшипников и крышек и болтов.

11. Расскажите устройство и схему действия уравновешивающего механизма. Соберите кривошипно-шатунный механизм в последовательности, обратной разборке; при этом поставьте на свои места крышки шатунов и коленчатого вала, руководствуясь метками.

Условия выполнения задания

1. Место (время) выполнения задания*: Лаборатория*
2. Максимальное время выполнения задания: 60 мин.

Основные источники:

9. Родичев В.А. Тракторы. – М.: ИЦ «Академия», 2018.

10. Кленин Н.И., Егоров В.Г. Сельскохозяйственные и мелиоративные машины. – М.: Колос, 2017.
11. Устинов А.Н. Сельскохозяйственные машины. – М.: ИРПО Академия, 2019.
12. Нерсесян В.И.Двигатели тракторов. Учебное пособие. – М.: Академия, 2019.
13. Нерсесян В.И., Бычков Н.И., Милосердов Н.В., Шевцов В.Г.Шасси и оборудование тракторов. – М.: Академия, 2019.
14. Чижков Ю.П.Электрооборудование автомобилей и тракторов: Учебник для вузов. – М.: Машиностроение, 2019.
15. Гладов Г.И., Петренко А.М.Тракторы. Устройство и техническое обслуживание. Учебное пособие. – М.: Академия, 2019.
16. Котиков В.М., Ерхов А.В.Тракторы и автомобили. Учебник. – М.: Академия, 2018.
17. Гельман БМ « Сельскохозяйственные тракторы и автомобили»
18 АВ Богатырев, В.Р Лехтер «Тракторы и автомобили»
19 ВМ Котиков АВ Ерхов «Тракторы и автомобили»
20 АП Пехальский, ИА Пехальский « Устройство автомобилей»
21 http://www.coolreferat.com/
22 А.Н. Карпенко, Халанский В.М. « Сельскохозяйственные машины»
23 Листопад Г.Е « Сельскохозяйственные и мелиоративные машины
24 Лурье А.В., Гусинцев Ф.Г, Давидсон Е.И « Сельскохозяйственные машины»
25 Халанский В.М., Горбачев И.В. « Сельскохозяйственные машины»
25 Кирсанов В.В. Механизация и автоматизация животноводства.

Дополнительные источники:

1 Ширяев Г.А. и др. Автомобиль ГАЗ-53-12. Устройство, техобслуживание, ремонт. – М.: «Русь-Автокнига», 2017.
2 Кузнецов А.С., Глазачев С.И. Автомобили моделей ЗИЛ-4333, ЗИЛ-И314 и их модификации. Устройство, эксплуатация. Ремонт. – М.: «Транспорт», 2015.
3 Тимофеев Ю.Л. Электрооборудование автомобилей. Устранение и предупреждение неисправностей. – М.: «Транспорт», 2018.
4 Родичев В.А. Тракторы. – М.: ИЦ «Академия», 2019.
5 Кленин Н.И., Егоров В.Г. Сельскохозяйственные и мелиоративные машины. – М.: Колос, 2017.
6 Мельников С.В. Технологическое оборудование животноводческих ферм и комплексов.
7 Белехов И. П., Четкин А. С. Механизация и автоматизация животноводства
8 Трубилин Е.И. и др.« Сельскохозяйственные машины»
9 А.Н. Устинов « Сельскохозяйственные машины»
10 www.avtomash.ru/gur/g_obzor.htm
www.ruprom.ru/ru/okp/470000/tenders

К экзамену по профессиональному модулю допускаются студенты, полностью выполнившие все практические работы/задания, и, имеющие положительные оценки по результатам междисциплинарного курса МДК01, МДК02

2.2.3 Пакет экзаменатора

ПАКЕТ ЭКЗАМЕНАТОРА		
Задания практические проводятся в форме решения ситуационных задач **Количество вариантов – 4** *указывается номер задания и его краткое содержание* Вариант 1. Кривошипно-шатунный механизм Вариант 2. Газораспределительный и декомпрессионный механизмы дизелей А-41 Вариант 3. Задний мост автомобиля ВАЗ-2104.		
Объекты оценки	**Критерии оценки результата (в соответствии с разделом 1 «Паспорт комплекта контрольно-оценочных средств)**	**Отметка о выполнении**
ПК1. 1 Выполнять регулировку узлов, систем и механизмов двигателя и приборов электрооборудования	Регулировка газораспределительного механизма, декомпрессионного механизма, системы питания двигателя топливом, системы зажигания, электрооборудования выполнены в пределах обеспечивающих эффективную работу двигателя внутреннего сгорания.	
ПК 1.2 Подготавливать почвообрабатывающие машины.	Выполнение подготовки машин для основной глубокой и поверхностной обработки почвы в пределах установленных технологией возделывания с/х культур	
ПК 1.3 Подготавливать посевные, посадочные машины и машины для ухода за посевами.	Выполнение подготовки посевных и посадочных машин обеспечивающих норму высева и глубину заделки семян и рассады в пределах установленных технологией возделывания для данной культуры	
ПК 1.4Подготавливать уборочные машины	Выполнение подготовки уборочных машин согласно требованиям установленным для каждого вида машин	
ПК 1.5Подготавливать машины и оборудование для обслуживания животноводческих ферм,	Подготовка машин и оборудования дляобслуживания животноводческих ферм, комплексов и птицефабрик осуществлена полном объёме	

комплексов и птицефабрик.		
ПК1. 6Подготавливать рабочее и вспомогательное оборудование тракторов и автомобилей.	Выполнение подготовки рабочего и вспомогательного оборудования тракторов и автомобилей в полном объёме	

ПРИЛОЖЕНИЕ 2. Оценочная ведомость по профессиональному модулю

ОЦЕНОЧНАЯ ВЕДОМОСТЬ ПО ПРОФЕССИОНАЛЬНОМУ МОДУЛЮ

_____ _____

код и наименование профессионального модуля

ФИО _____

обучающийся на _____ курсе по специальности СПО

_____

код и наименование

освоил(а) программу профессионального модуля _____

наименование профессионального модуля

в объеме _____ час. с «__»._____.20__ г. по «___»._____.20__ г.

Результаты промежуточной аттестации по элементам профессионального модуля *(если предусмотрено учебным планом).*

Элементы модуля (код и наименование МДК, код практик)	**Формы промежуточной аттестации**	**Оценка**
МДК 01.01 _____	Экзамен	
МДК 01.02	Экзамен	
ПП	Дифференцированный зачет	

Результаты выполнения и защиты курсового проекта (работы) *(только для СПО, если предусмотрено учебным планом; если защита проекта входит в экзамен квалификационный – пункт переносится ниже).*

Тема «_____»

Оценка _____.

Итоги экзамена (квалификационного) по профессиональному модулю

Коды проверяемых компетенций	Показатели оценки результата	Оценка (да / нет)

Дата ___.___.20___ Подписи членов экзаменационной комиссии