Государственное автономное профессиональное образовательное учреждение
Саратовской области
«Базарнокарабулакский техникум агробизнеса»

«УТВЕРЖДАЮ»
Директор ГАПОУ СО «БТА»
_____ Крупнова Н.А
«28» августа 2020 г.

Комплект контрольно-оценочных средств

для оценки результатов освоения

МДК 01.02 Подготовка тракторов и сельскохозяйственных машин и механизмов к работе

основной профессиональной образовательной программы (ОПОП)
по программе подготовки специалистов среднего звена 35.02.16
Эксплуатация и ремонт сельскохозяйственной техники и оборудования

Базарный Карабулак, 2020 год

Разработчики: ГАПОУ СО «Базарнокарабулакский техникум агробизнеса»,
Бутузова. Н.Ю., преподаватель специальных дисциплин

Рассмотрено на заседании цикловой комиссии агротехнических дисциплин
Протокол № 1 от 28 августа 2020 г.
Председатель цикловой комиссии_____

I. Паспорт комплекта контрольно-оценочных средств

Комплект контрольно-оценочных средств предназначен для оценки результатов освоения профессионального модуля Подготовка машин, механизмов, установок, приспособлений к работе, комплектование сборочных единиц

ПК 1.4. Выполнять настройку и регулировку почвообрабатывающих, посевных,посадочных и уборочных машин, а также машин для внесения удобрений, средств защиты растений и ухода за сельскохозяйственными культурами для выполнения технологических операций в соответствии с технологическими картами.

ПК 1.5. Выполнять настройку и регулировку машин и оборудования для обслуживания животноводческих ферм, комплексов и птицефабрик.

ПК 1.6. Выполнять настройку и регулировку рабочего и вспомогательного оборудования тракторов и автомобилей в соответствии требованиями к выполнению технологических операций.

ОК 01. Выбирать способы решения задач профессиональной деятельности, применительно к различным контекстам.

ОК 02. Осуществлять поиск, анализ и интерпретацию информации, необходимой для выполнения задач профессиональной деятельности.

ОК 03. Планировать и реализовывать собственное профессиональное и личностное развитие.

ОК 04. Работать в коллективе и команде, эффективно взаимодействовать с коллегами, руководством, клиентами.

ОК 05. Осуществлять устную и письменную коммуникацию на государственном языке с учетом особенностей социального и культурного контекста.

ОК 06. Проявлять гражданско-патриотическую позицию, демонстрировать осознанное поведение на основе традиционных общечеловеческих ценностей.

ОК 07. Содействовать сохранению окружающей среды, ресурсосбережению, эффективно действовать в чрезвычайных ситуациях.

ОК 08. Использовать средства физической культуры для сохранения и укрепления здоровья в процессе профессиональной деятельности и поддержания необходимого уровня физической подготовленности.

ОК 09. Использовать информационные технологии в профессиональной деятельности.

ОК 10. Пользоваться профессиональной документацией на государственном и иностранном языке.

ОК11. Планировать предпринимательскую деятельность в профессиональной сфере

В результате оценки осуществляется проверка следующих объектов:

Таблица 1

Объекты оценивания	**Показатели оценки результата по каждому объекту оценивания**	**Критерии признак, на основе которого производится оценка по показателю**	**Тип задания**	**Форма аттестации**
ПК 1.4, ОК 1 ОК 3 ПК 1.4. Выполнять настройку и регулировку почвообрабатывающих, посевных, посадочных и уборочных машин, а также машин для внесения удобрений, средств защиты растений и ухода за сельскохозяйственными культурами для выполнения технологических операций в соответствии с	Проведение регулировок составных частей зерноуборочных, кормоуборочных, овощеуборочных машини подготовки их к работе	Выполнение подготовки уборочных машин согласно требованиям установленным для каждого вида машин.	Теоретическое занятие Контрольные вопросы	Экзамен

технологическими картами.				
ПК 1.5, ОК 4 ОК 6 Подготавливать машины и оборудование для обслуживания животноводческих ферм, комплексов и птицефабрик.	Подготовка машин и оборудования для обслуживания животноводческих ферм, комплексов и птицефабрик.	Подготовка машин и оборудования для обслуживания животноводческих ферм, комплексов и птицефабрик осуществлена полном объёме	Практическое задание Производственные ситуации	Экзамен
ПК 1.6, ОК 2 ОК 5 Подготавливать рабочее и вспомогательное оборудование тракторов и автомобилей.	Подготовка рабочего и вспомогательного оборудования тракторов и автомобилей.	Выполнение подготовки рабочего и вспомогательного оборудования тракторов и автомобилей в полном объёме	Практическое задание	Экзамен

Формы контроля и оценивания элементов профессионального модуля

Элемент модуля	**Форма контроля и оценивания**	
	Промежуточная аттестация	**Текущий контроль**
МДК .01.02.	Экзамен	Защита практических работ, выполнение контрольных работ/ситуационных заданий по темам МДК, тестирование, устный опрос

Предметом оценки освоения МДК являются умения и знания. К экзамену по МДК допускаются студенты, полностью выполнившие все практические работы/задания, и, имеющие положительные оценки по результатам текущего контроля.

2. Комплект контрольно-оценочных средств

2.1 Текущая аттестация

1Назначение, устройство гидравлической системы навески.
2. Назначение и составные части гидравлической навесной системы
3Провести техническое обслуживание гидросистемы трактора.
3 Устройство и принцип работы насоса

4 От чего осуществляется привод насоса
5 В чем заключаются особенности конструкции распределителя трактора МТЗ-80
6 Назначение гидроцилиндров и его основные детали
7 Принцип работы гидроцилиндра
8 Расскажите об устройстве бака для масла и из чего состоит арматура
9 Назначение и принцип работы соединительной муфты
10 Назначение , конструкция и принцип работы разрывной муфты
11 Назначение, классификация валов отбора мощности
12 Общее устройство вспомогательного оборудования
13 Технологический процесс комбайна
14 Назначение , общее устройство валковых жаток, их основные регулировки
15 Типы молотильных аппаратов , основные регулировки
16 Соломотряс, основные регулировки
17 Назначение, классификация поилок, основные регулировки
18 Технологический процесс кормораздатчика на ферме животноводческого хозяйства
19 Мобильные кормораздатчики , основные регулировки
20 Навозоуборочные машины
21 Назначение, типы скребковых транспортеров
22 Основные регулировки навозоуборочных транспортеров
23 Назначение, общее устройство доильных аппаратов
24 Типы , устройство и действие доильных аппаратов « Волга», « Импульс»

25 Каковы преимущества независимого привода ВОМ.
26 Выполните схему устройства гидросистемы трактора ДТ-75М.
27 Назначение и принцип действия гидравлического догружателя на ведущие колеса трактора.
28 Объясните для чего предназначена приводная лебедка автомобиля, ее устройства и принцип действия.
29 Опишите устройство и работу водораздатчика ВУГ-3
30 Составить график грузооборота фермы
31 Опишите гидравлические системы уборки навоза
32 Опишите машины для очистки кормов от посторонних примесей : МРК-5, ИКМ-5
33 Описать процесс работы комбайна « Дон-1500Б»
34 Составьте технические характеристика для установки УДЕ-8
35 Составьте конспект оборудования для первичной обработки молока
36 Объясните устройство и принцип действия стригальной машинки МСО-77Б
37 Составьте технологическую схему по производству яиц и мяса птицы

2.2.2 Практические задания

2.2 Промежуточная аттестация

Задания для оценки освоения МДК.01.02

К экзамену по междисциплинарному курсу допускаются студенты, полностью выполнившие все практические работы/задания, и, имеющие положительные оценки по результатам текущего контроля

2.2.1. Практические задания

1Динамическая устойчивость машины на повороте

2 Продольная и поперечная устойчивость автомобилей и тракторов

3 Разборка и сборка гидравлической навесной системы

4 Проверка технического состояния гидронавесной системы тракторов и ее настройка на различные режимы работы

5 Определение подачи гидронасосом и предельного давления клапанов гидрораспределителя

6 Переналадка навесного устройства с 2-х точечной на 3-х точечную схему

7 Рассказать последовательность демонтажа шнека жатки с комбайнов

8 Установить зазор между декой и барабаном для обмолота ячменя на комбайне СК-5 «Нива».

9 Объяснить регулировку режущего аппарата комбайна КСК-100 А.

10 Произвести регулировки питающе-измельчающего аппарата кормоуборочных комбайнов, изменить длину резки.

11 Провести техническое обслуживание гидросистемы трактора.

12 Произвести регулировки режущего аппарата жатки прямого комбайнирования (зазоры, центрация ножа, положения коромысла и шатуна).

13 Проверить натяжения плавающего транспортера наклонной камеры зерноуборочного комбайна, при необходимости натянуть.

14 Объяснить схему работы гидропривода тележки дождевальной машины ДМ-100 «фрегат».

15 Перечислить регулировки шнека жатки.

16 Произвести основные регулировки мотовила зерноуборочных комбайнов.

17 Расскажите последовательность технологического процесса обмолота зерна молотилкой и транспортировки ее в бункер комбайна.

18 Расскажите порядок регулирования молотильно - сепарирующего устройства комбайна(установочная регулировка)

19 Определение объема водонапорного регулирующего резервуара

20 Выполнение теплового расчета запарников

21 Контроль работы доильных установок

Тестовые задания

Вариант 1.

№ п/п	Наименование вопроса	Варианты ответов
1	Какое эксплуатационное давление в системе гидрообъемного рулевого управления ДОН-1500?	а). 10 Мпа б). 11,5 Мпа в). 12,5 Мпа
2	Сколько цилиндров служат для подъема и опускания жатки СК-5М?	а). 1 б). 2 в). 3

3	Сколько педалей устанавливается на площадке водителя управления тормозами ДОН-1500?	а). две с блокировкой б). одна педаль в). две без блокировочной защелки
4	Какой привод рабочих тормозов комбайна СК-5М?	а). механический б). гидравлический в). ленточный
5	Для какой цели предназначена платформа-подборщик комбайна ДОН?	а). подбор валков в сухих районах б). подбор валков в районах повышенной влажности в). для подбора валков во всех зонах
6	Какое количество клавиш входит в соломотряс комбайна ДОН-1500?	а). 4 б). 5 в). 6
7	Как выгружают копнитель комбайна СК-5М?	а). рычагом из кабины б). педалью из кабины в). рычагом с площадки моторной установки
8	Как соединена наклонная камера с жаткой комбайна на СК-5М?	а). центральным шарниром и 2-мя подвесками б). при помощи 2-х шарниров в). при помощи 3-х шарниров
9	Каков угол охвата деки ДОН-1500?	а). 140° б). 130° в). 150°
10	Сколько педалей управления тормозами у комбайна СК-5 «Нива»?	а). две педали б). одна педаль в). две с блокировочной защелкой
11	Что входит в гидросистему комбайна СК-5М?	а). одна основная гидросистема б). две независимые гидросистемы в). три независимые гидросистемы
12	Какова минимальная высота среза жаткой без копирования рельефа у СК-5М?	а). 50 мм б). 70 мм в). 100 мм
13	Какой зазор должен быть между гребенками транспортера и днищем наклонной камеры СК-5М?	а). 5-10 мм б). 10-15 мм в). 20-25 мм
14	Какой угол охвата деки СК-5М?	а). 130° б). 146° в). 152°
15	Как включают выгрузной шнек СК-5М?	а). рычагом б). педалью в). педалью с площадки моторной установки

Вариант 2.

№ п/п	Наименование вопроса	Варианты ответов
1	Какова вместительность бака гидросистемы комбайна ДОН-1500?	а). 20 л б). 25 л в). 30 л
2	Какой диаметр барабана комбайна СК-5М?	а). 500 мм б). 550 мм в). 600 мм
3	Какова минимальная высота среза (мм) жаткой комбайна СК-5М?	а). 40 мм б). 50 мм в). 60 мм
4	Каким образом регулируют зазор между пальцами шнека и днищем жатки ДОН-1500?	а). при помощи регулировочного болта б). при помощи гидроцилиндра в). рукояткой
5	Мотовило какого типа выпускают для жаток захватом 6м. ДОН – 1500?	а). универсальное пятилопасное, с жесткими пальцами б). универсальное пятилопасное, с пружинными пальцами в). универсальное, шестилопасное, с пружинными пальцами
6	Какой установочный зазор между декой и бичами барабана СК-5М?	а). 18.14.2 б). 16.12.1 в). 22.16.4
7	Укажите частоту вращения барабана ДОН:	а). 410-523 б). 517-954 в). 720-1210
8	Каким образом молотильный аппарат монтируют в корпус молотилки ДОН-1500?	а). через левый люк панели б). через правый люк панели в). через входное отверстие при отсоединенной жатке
9	На какое давление отрегулирован предохранительный клапан основной гидросистемы СК-5 М?	а). 12,5 Г/см² б). 8,5 кГ/см² в). 6 кГ/см²
10	Как приводится в действие нож режущего аппарата жатки ДОН-1500?	а). Шатуном б). Эксцентриком в). механизм качающейся шайбы
11	Что входит в гидросистему комбайна ДОН-1500?	а). Одна основная гидросистема б). Основная и гидросистема рулевого управления в). Три независимые системы: основная, рулевого управления и гидросистемы моста ведущих колес

12	Сколько бичей на барабане комбайна СК-5М?	а). 6 б). 8 в). 10
13	Каким приводом оснащены мосты ДОН?	а). Механическим б). Гидравлическим в). комбинированным
14	Какой угол охвата деки комбайна ДОН?	а). 140° б). 130° в). 120°
15	Как управляют частотой вращения молотильного барабана ДОН-1500?	а). клиноременным вариантом с площадки б). уменьшая или увеличивая диаметр приводных шнеков при помощи регулировочных болтов в). вариатор с механическим приводом

Вариант 3.

№ п/п	Наименование вопроса	Варианты ответов
1	Каким приводом оснащены мосты ДОН-1500?	а). Механическим б). гидравлическим в). гидравлическим и механическим
2	Какие рабочие тормоза ведущих колес комбайна ДОН-1500?	а). Дисковые б). Колодочные в). ленточные
3	Как соединена наклонная камера с жаткой комбайна СК-5М?	а). центральным шарниром и 2-мя подвесками б). при помощи 2-х шарниров в). при помощи 3-х шарниров
4	Отбойный битер какого типа установлен на комбайне ДОН-1500?	а). Шестилопастной. б). Четырёхлопастной. в). Пятилопастной.
5	Каким образом молотильный барабан монтируют в корпус молотилки ДОН-1500?	а). левый люк панели б). правый люк панели в). входное отверстие при отведении жатки
6	Каков объем бункера комбайна ДОН-1500?	а). 4 м³ б). 5 м³ в). 6 м³
7	Каковы пределы регулирования частоты вращения мотовила?	а). 10-30 б). 20-41 в). 15-49

8	Какова длина сжатой пружины создающей нормальное натяжение цепей транспортера наклонной камеры ДОН-1500?	а). 50 мм б). 80 мм в). 90 мм
9	Каким образом молотильный барабан монтируют в корпус молотилки комбайна СК-5М?	а). через люк левой панели б). через люк правой панели в). через входное отверстие при отъединении жатки
10	Как в период эксплуатации регулируют зазоры между бичами барабана и подбарабанья?	а). при помощи педали в кабине б). при помощи рычага в кабине в). при помощи регулировочного приспособления
11	Каков объем бункера комбайна ДОН-1500?	а). 4 $м^3$ б). 5 $м^3$ в). 6 $м^3$
12	Как можно изменить частоту вращения мотовила комбайна ДОН-1500?	а). за счет замены звездочек привода мотовила б). при помощи вариатора с механическим приводом в). при помощи клиноременного вариатора с гидроуправлением
13	Какие рабочие тормоза комбайна СК-5М?	а). дисковые б). колодочные в). ленточные
14	Насос какого типа установлен в основной гидросистеме СК-5М?	а). шестеренчатый б). поршневой в). плунжерный
15	Какое количество клавиш входит в соломотряс ДОН-1500?	а). 4; б). 5; в). 6.

Вариант 4.

№ п/п	Наименование вопроса	Варианты ответов
1	Какова минимальная высота среза (мм) жаткой при копировании рельефа поля СК-5?	а). 40 б). 50 в). 60
2	Как соединена подставка с корпусом жатки комбайна ДОН-1500?	а). при помощи ±2 шарниров б). при помощи пружин в). центральным шарниром и 2-мя пружинами
3	Каковы пределы регулирования частоты вращения мотовила (об/мин)?	а). 10-30 б). 30-41 в). 15-49
4	До какой длины сжимают пружины (мм), чтобы создать нормальное натяжение	а). 60 б). 70

	транспортёра наклонной камеры?	в). 90
5	Сколько цилиндров служат для подъема и опускания жатки СК-5М?	а). 1 б). 2 в). 3
6	Каким образом молотильный барабан монтируют в корпус молотилки комбайна ДОН-1500?	а). Через люк левой панели. б). Через люк правой панели. в). Через входное окно при отсоединенной жатке.
7	Как управляют частотой вращения молотильного барабана?	а). Клиноремённым вариатором с площадки водителя. б). Уменьшая или увеличивая диаметр приводных шкивов. в). Гидрорегулятором с площадки водителя.
8	Отбойный битер какого типа установлен на комбайне ДОН-1500?	а). Шестилопастной. б). Четырёхлопастной. в). Пятилопастной.
9	Каков угол охвата деки ДОН-1500?	а). 140° б). 130° в). 150°
10	Какой зазор должен быть между гребенками транспортера и днищем наклонной камеры СК-5М?	а). 5-10 мм б). 10-15 мм в). 20-25 мм
11	Каков объем бункера комбайна ДОН-1500?	а). 4 м³ б). 5 м³ в). 6 м³
12	Как можно изменить частоту вращения мотовила комбайна ДОН-1500?	а). за счет замены звездочек привода мотовила б). при помощи вариатора с механическим приводом в). при помощи клиноременного вариатора с гидроуправлением
13	Какие рабочие тормоза комбайна СК-5М?	а). дисковые б). колодочные в). ленточные
14	Насос какого типа установлен в основной гидросистеме СК-5М?	а). шестеренчатый б). поршневой в). плунжерный
15	Какое количество клавиш входит в соломотряс ДОН-1500?	а). 4; б). 5; в). 6.

Вариант 5.

№ п/п	Наименование вопроса	Варианты ответов

1	Каким приводом оснащены мосты ДОН-1500?	а). Механическим б). Гидравлическим в). гидравлическим и механическим
2	Какие рабочие тормоза ведущих колес комбайна ДОН-1500?	а). Дисковые б). Колодочные в). ленточные
3	Как соединена наклонная камера с жаткой комбайна СК-5М?	а). центральным шарниром и 2-мя подвесками б). при помощи 2-х шарниров в). при помощи 3-х шарниров
4	Какова характеристика гидромотора моста ведущих колёс с гидроприводом?	а).) Радиально-плунжерный с изменением угла наклона корпуса; б). Аксиально-поршневой с реверсивным вращением вала; в). Шестеренного типа с регулировкой давления жидкости.
5	Каким образом молотильный барабан монтируют в корпус молотилки ДОН-1500?	а). левый люк панели б). правый люк панели в). входное отверстие при отъединении жатки
6	Каков объем бункера комбайна ДОН-1500?	а). 4 м³ б). 5 м³ в). 6 м³
7	Каковы пределы регулирования частоты вращения мотовила?	а). 10-30 об\мин б). 20-41 об\мин в). 15-49 об\мин
8	Какова длина сжатой пружины создающей нормальное натяжение цепей транспортера наклонной камеры ДОН-1500?	а). 50 мм б). 80 мм в). 90 мм
9	Каким образом молотильный барабан монтируют в корпус молотилки комбайна СК-5М?	а). через люк левой панели б). через люк правой панели в). через входное отверстие при отъединении жатки
10	Как в период эксплуатации регулируют зазоры между бичами барабана и подбарабанья?	а). при помощи педали в кабине б). при помощи рычага в кабине в). при помощи регулировочного приспособления
11	Каков объем бункера комбайна ДОН-1500?	а). 4 м³ б). 5 м³ в). 6 м³
12	Как можно изменить частоту вращения	а). за счет замены звездочек

	мотовила комбайна ДОН-1500?	привода мотовила б). при помощи вариатора с механическим приводом в). при помощи клиноременного вариатора с гидроуправлением
13	Какие рабочие тормоза комбайна СК-5М?	а). дисковые б). колодочные в). ленточные
14	Насос какого типа установлен в основной гидросистеме СК-5М?	а). шестеренчатый б). поршневой в). плунжерный
15	Какое количество клавиш входит в соломотряс ДОН-1500?	а). 4; б). 5; в). 6.

ПРАВИЛЬНЫЕ ОТВЕТЫ К ТЕСТАМ

№ варианта	Номера заданий														
	1	2	3	4	5	6	7	8	9	10	11	12	13	14	15
1	в	б	а	б	в	б	б	а	б	в	б	в	а	б	а
2	б	а	а	в	б	а	б	а	в	в	в	б	б	б	а
3	в	а	а	а	а	в	в	в	б	б	в	в	б	а	б
4	а	в	в	в	б	а	а	а	б	а	в	в	б	а	б
5	б	а	а	б	а	в	в	в	б	б	в	в	б	а	б

Типовые задания для оценки освоения МДК 1.02 Подготовка тракторов и сельскохозяйственных машин и механизмов к работе

Билет№1

1Назначение, устройство , основные регулировки механизма навески

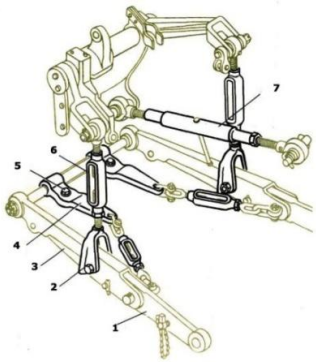

2 Назначение, общее устройство и работа скребкового транспортера

Билет№2

1 Двух и трех точечные схемы навески : их отличие, преимущества и недостатки

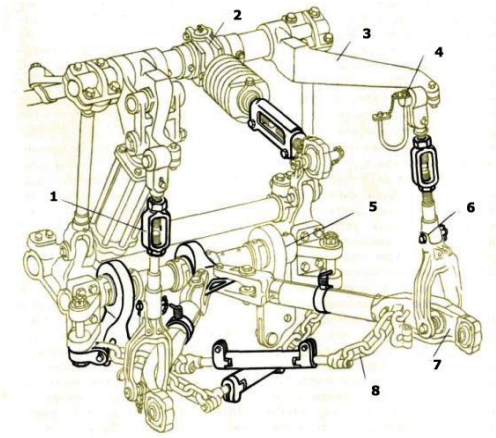

2 Назначение, устройство и классификация доильных установок

Билет№3

1 Назначение общее устройство гидравлической навесной системы

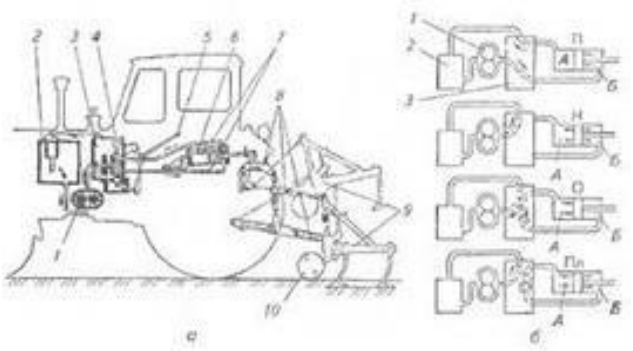

2 Расскажите последовательность технологического процесса обмолота зерна молотилкой и транспортировки ее в бункер комбайна.

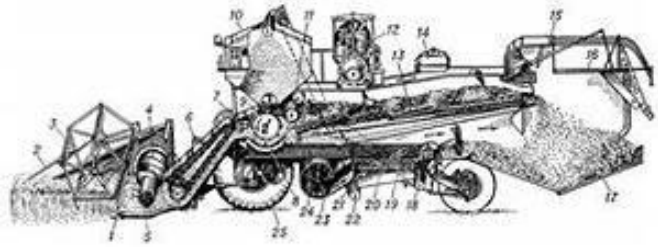

Билет№4

1. Общее устройство , типы масляных насосов гидравлических систем, их приводы

2 Как устроена и работает валковая жатка ЖВН - 6

Билет№5

1. Принцип действия гидравлической навесной системы на различных режимах работы

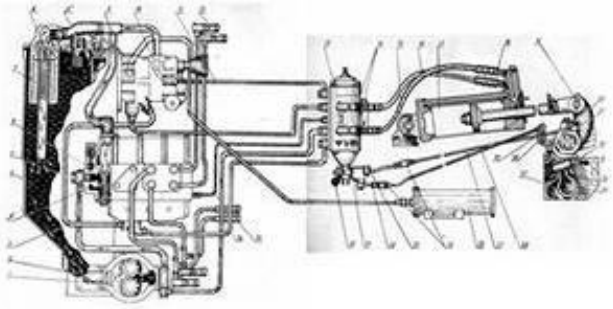

1. Общее устройство и основные регулировки мотовила зерноуборочных комбайнов.

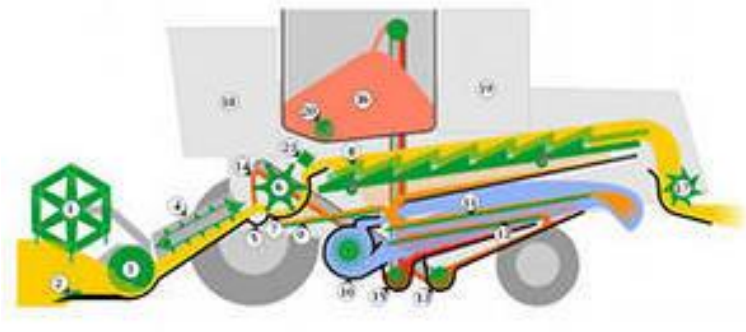

Билет№6

1. Назначение, общее устройство распределителя

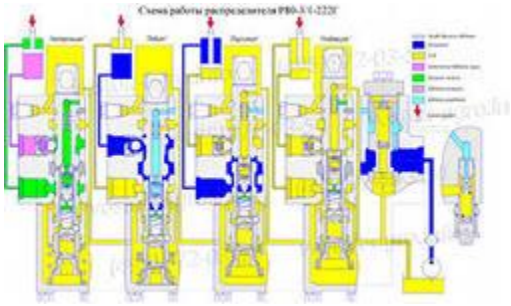

2 Как устроен и работает молотильный аппарат комбайнов СК-5М и «Дон- 1500

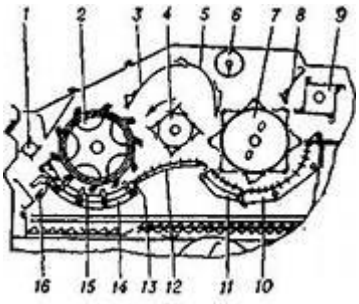

Билет№7

1. Назначение, общее устройство и основные регулировки гидроцилиндров

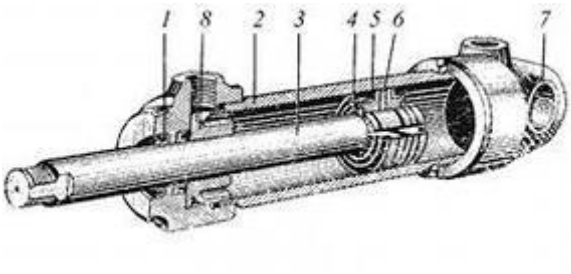

2. Назначение, типы и общее устройство поилок для крупного рогатого скота

Билет№8

1 Назначение, классификация валов отбора мощности

2 Назначение, классификация кормораздатчиков

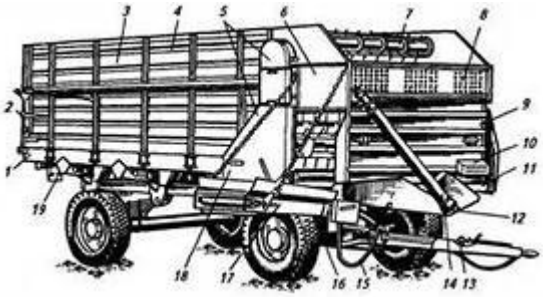

Билет №9

1 Назначение, устройство, принцип действия, регулировки и основные неисправности валковой жатки ЖВН-6.

2 Назначение, классификация вспомогательного оборудования (кабины, кузова, сиденья)

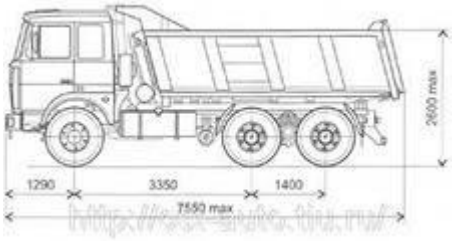

Билет № 10

1Назначение, устройство автоматической сцепки, буксирного устройства

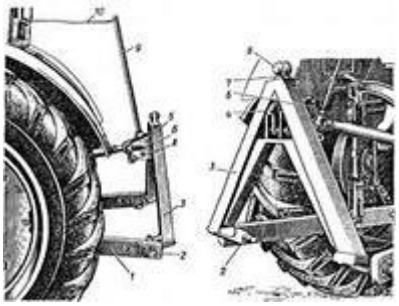

2 Общее устройство молотильного аппарата , их типы, основные регулировки молотильный аппарат комбайном

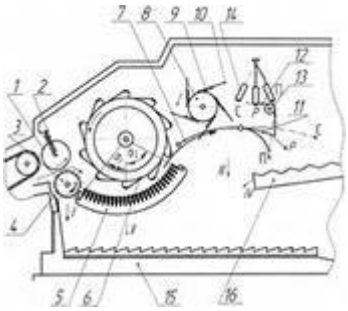

Билет №11

1. Способы комбайнирования, их преимущества и недостатки

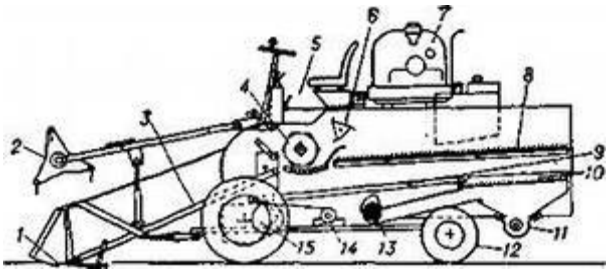

2. Машины и оборудование для поения животных и птиц

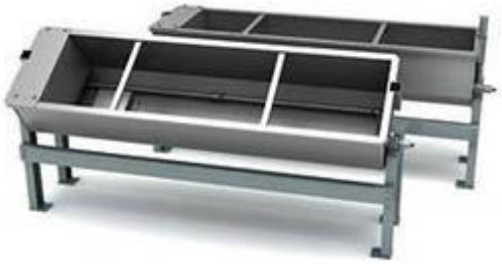

Билет №12

1. Машины для уборки навоза и откачки жижи: транспортеры

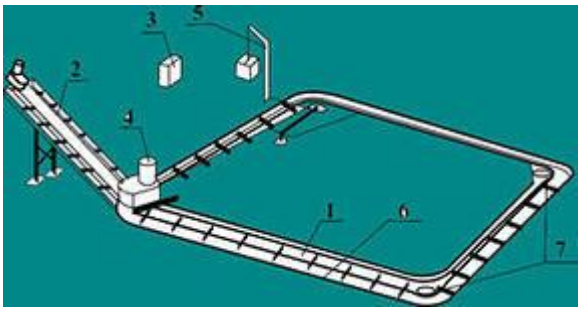

2. Процесс работы комбайна « Дон-1500Б

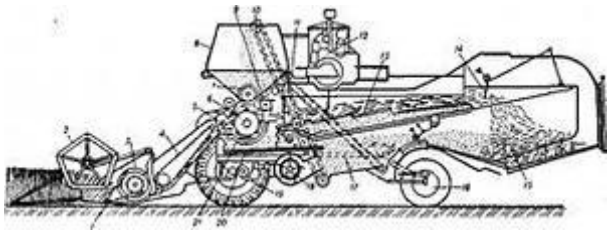

Билет №13

1 Преимущества независимого привода ВОМ.

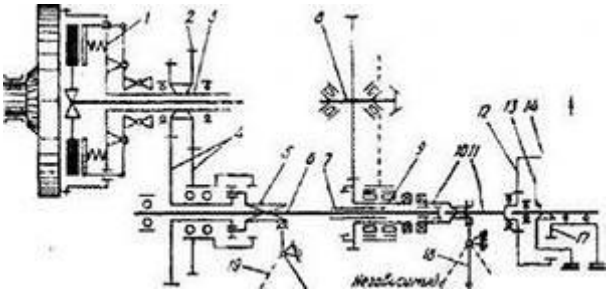

2 Гидросистемы трактора ДТ-75М.

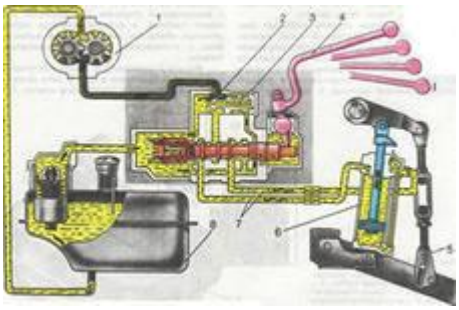

Билет №14

1. Назначение, общее устройство транспортера ТСН-3Б

2 Назначение, общее устройство комбайна

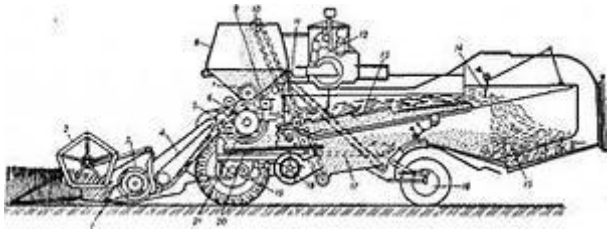

Билет №15

1 Назначение , классификация поилок для свиней

2 Гидрокрюк, общее устройство , назначение

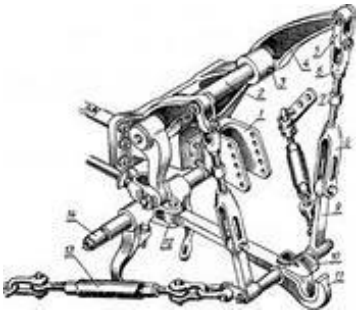

Билет №16

1 Назначение кузова автомобиля и типы кузовов

2 Назначение гидроцилиндров и его основные детали

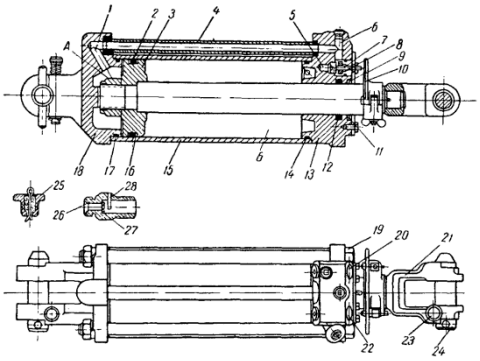

Билет № 17

1. Скреперные транспортеры для удаления навоза с животноводческих ферм

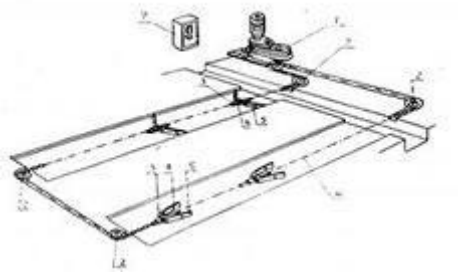

2 Схема работы гидравлической навесной системы

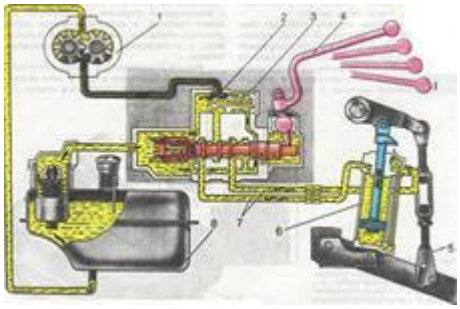

Билет №18

1. Назначение и принцип работы соединительной муфты гидросистемы

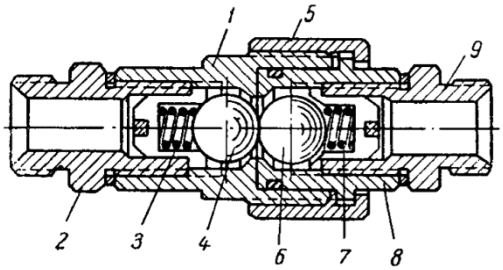

2. Типы кормораздатчиков, назначение, устройство , технологический процесс

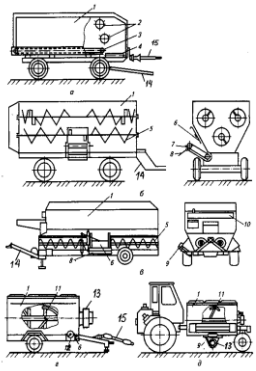

Билет №19

1. Назначение, конструкция и принцип работы разрывной муфты.

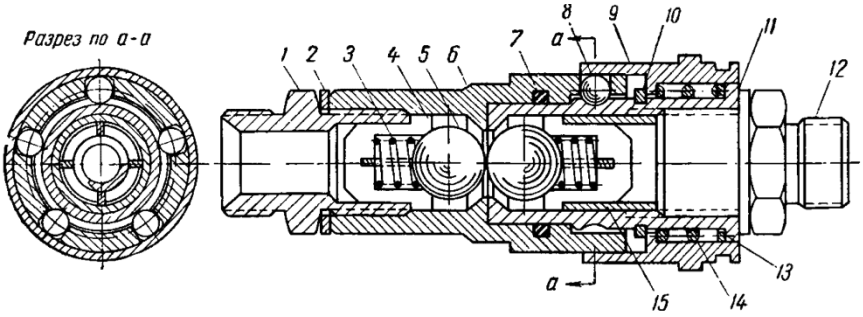

2. Укажите основные сборочные единицы скребкового транспортёра ТСМ-160А показанные на рисунке.

3.

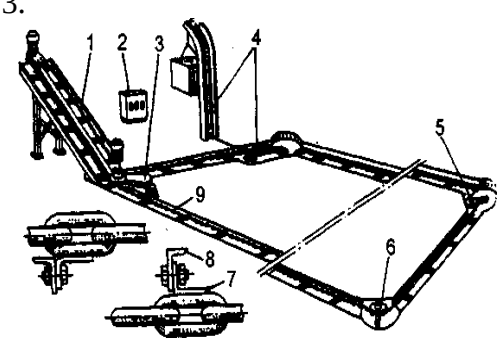

Билет №20

1. Перечислите элементы автоматической поилки ,ПА – 1А указанной на рисунке

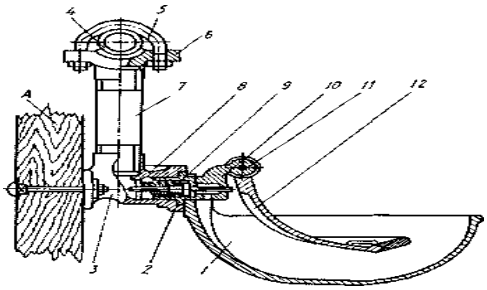

2 Назначение В.О.М. и типы привода на тракторе

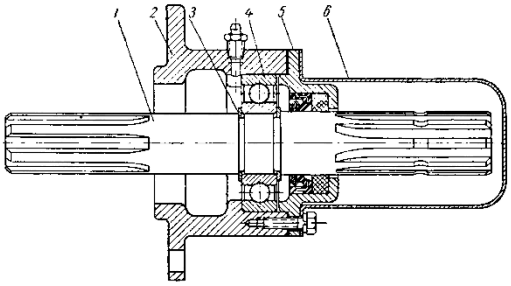

Билет №21

1 Назначение, устройство и работа механизма навески трактора МТЗ-80

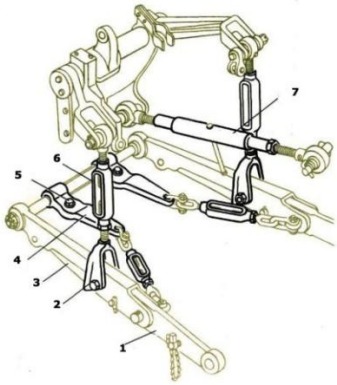

2 Назначение, общее устройство автопоилки для крупного рогатого скота ПА-1А

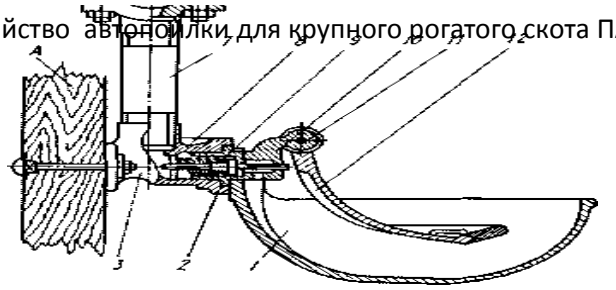

Билет №22

1 Схемы навески машин на трактор

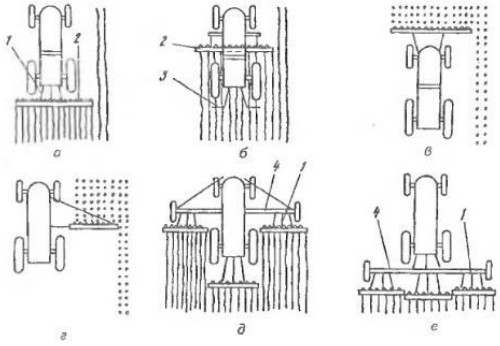

2 Назначение , устройство доильной аппаратуры

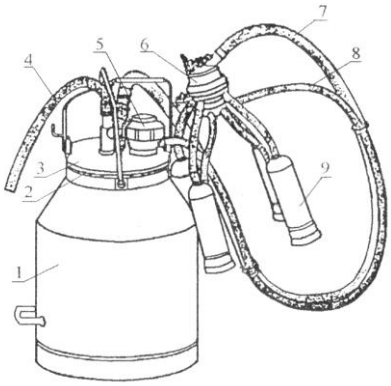

Билет №23

1. Назначение, общее устройство гидравлического распределителя

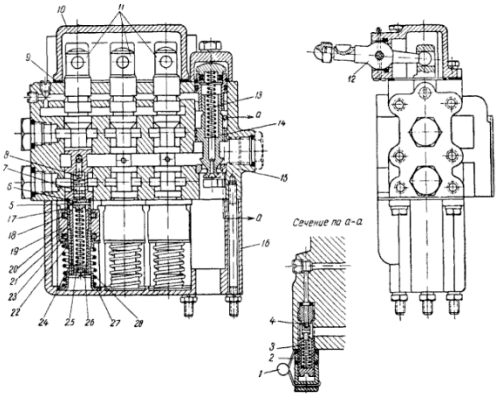

2 Вакуумные и ниппельные поилки для птиц

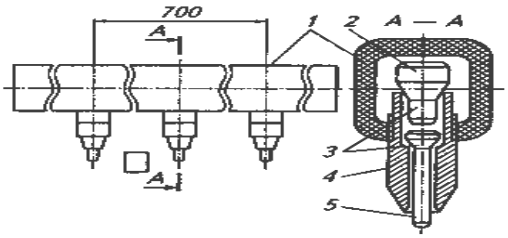

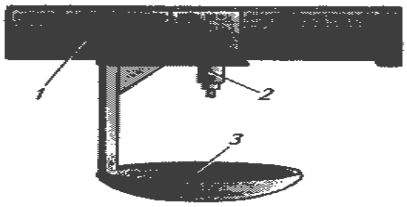

Билет №24

1 Укажите способы удаления навоза, представленные на рисунке:

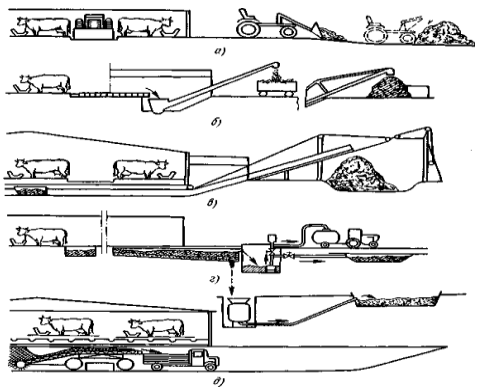

2 Назначение, устройство масляного насоса, отчего осуществляется привод насоса.

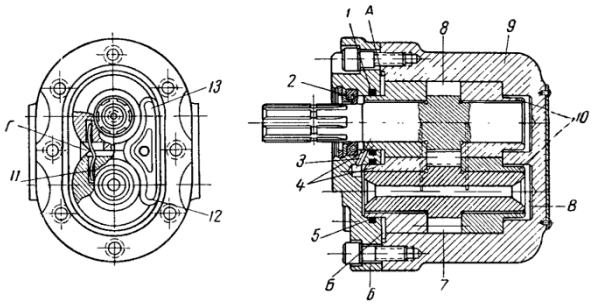

Билет №25

1. Укажите марку и перечислите сборочные единицы кормораздатчика указанного на рисунке.

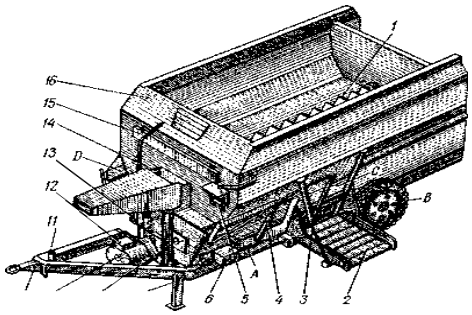

2 Основные гидроцилиндры , назначение, устройство , марки .

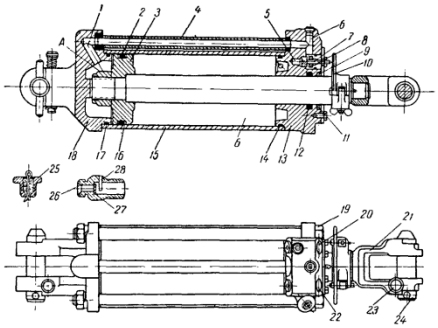

Условия выполнения задания

1. Место (время) выполнения задания*: кабинет*
2. Максимальное время выполнения задания: 6ч.
3. Вы можете воспользоваться:

Плакатами, действующими деталями, макетами деталей

Основные источники:

1. Родичев В.А. Тракторы. – М.: ИЦ «Академия», 2018.
2. Кленин Н.И., Егоров В.Г. Сельскохозяйственные и мелиоративные машины. – М.: Колос, 2016.
3. Гельман БМ « Сельскохозяйственные тракторы и автомобили»
4. АВ Богатырев, В.Р Лехтер «Тракторы и автомобили»
5. ВМ Котиков АВ Ерхов «Тракторы и автомобили»
6. АП Пехальский, ИА Пехальский « Устройство автомобилей»
7. http://www.coolreferat.com/
8. А.Н. Карпенко, Халанский В.М. « Сельскохозяйственные машины»

9 Листопад Г.Е « Сельскохозяйственные и мелиоративные машины

10 Лурье А.В., Гусинцев Ф.Г, Давидсон Е.И « Сельскохозяйственные машины»

11 Халанский В.М., Горбачев И.В. « Сельскохозяйственные машины»

12 Кирсанов В.В. Механизация и автоматизация животноводства.

13 Мельников С.В. Технологическое оборудование животноводческих ферм и комплексов.

Дополнительные источники:

1 Белехов И. П., Четкин А. С. Механизация и автоматизация животноводства

2 Трубилин Е.И. и др.« Сельскохозяйственные машины»

3 А.Н. Устинов « Сельскохозяйственные машины»

4 www.avtomash.ru/gur/g_obzor.htm

www.ruprom.ru/ru/okp/470000/tenders

К экзамену по междисциплинарному курсу допускаются студенты, полностью выполнившие все практические работы/задания, и, имеющие положительные оценки по результатам текущего контроля

Оценка «2»

Не овладел опорной системой знаний и необходимыми учебными действиями.

Правильно выполнено менее 60% заданий необходимого (базового) уровня.

При ответах и заполнении таблицы наблюдается нарушение логики, неполнота, нераскрываемость обсуждаемого вопроса.

Оценка «3»

Частично овладел опорной системой знаний и необходимыми учебными действиями, способен использовать их для решения простых стандартных задач.
Решение заданий с ошибкой или с посторонней помощью в какой-то момент решения.
Правильно от 61% до 79% заданий необходимого (базового) уровня

Оценка «4»
Овладел опорной системой знаний и необходимыми учебными действиями, способен использовать их для решения стандартных задач, уровень выполнения требований выше удовлетворительного.
Правильность от 80 до 90% заданий необходимого (базового) уровня.

Оценка «5» Овладел опорной системой знаний на уровне осознанного применения учебных действий, в том числе при решении нестандартных задач.
Полностью успешное решение задач (без ошибок и полностью самостоятельно).
Правильность от 91 до 100% заданий необходимого (базового) уровня.

2.2.3 Пакет экзаменатора

ПАКЕТ ЭКЗАМЕНАТОРА		
Задания теоретические проводится в форме устного ответа на контрольные вопросы. Количество билетов – 25.		
Объекты оценки	Критерии оценки результата (в соответствии с разделом 1 «Паспорт комплекта контрольно-оценочных средств)	Отметка о выполнении
ПК 1.4. Выполнять настройку и регулировку почвообрабатывающих, посевных,посадочных и уборочных машин, а также машин для внесения удобрений, средств защиты растений и ухода за сельскохозяйственными культурами для выполнения технологических операций в соответствии с технологическими картами. ОК1- ОК3	Выполнение подготовки уборочных машин согласно требованиям установленным для каждого вида машин.	
ПК 1.5. Выполнять настройку и регулировку машин и оборудования для	Подготовка машин и оборудования для обслуживания животноводческих ферм, комплексов и птицефабрик	

обслуживания животноводческих ферм, комплексов и птицефабрик. ОК4-ОК6	осуществлена полном объёме	
ПК 1.6. Выполнять настройку и регулировку рабочего и вспомогательного оборудования тракторов и автомобилей в соответствии требованиями к выполнению технологических операций. ОК7-ОК11	Выполнение подготовки рабочего и вспомогательного оборудования тракторов и автомобилей в полном объёме	